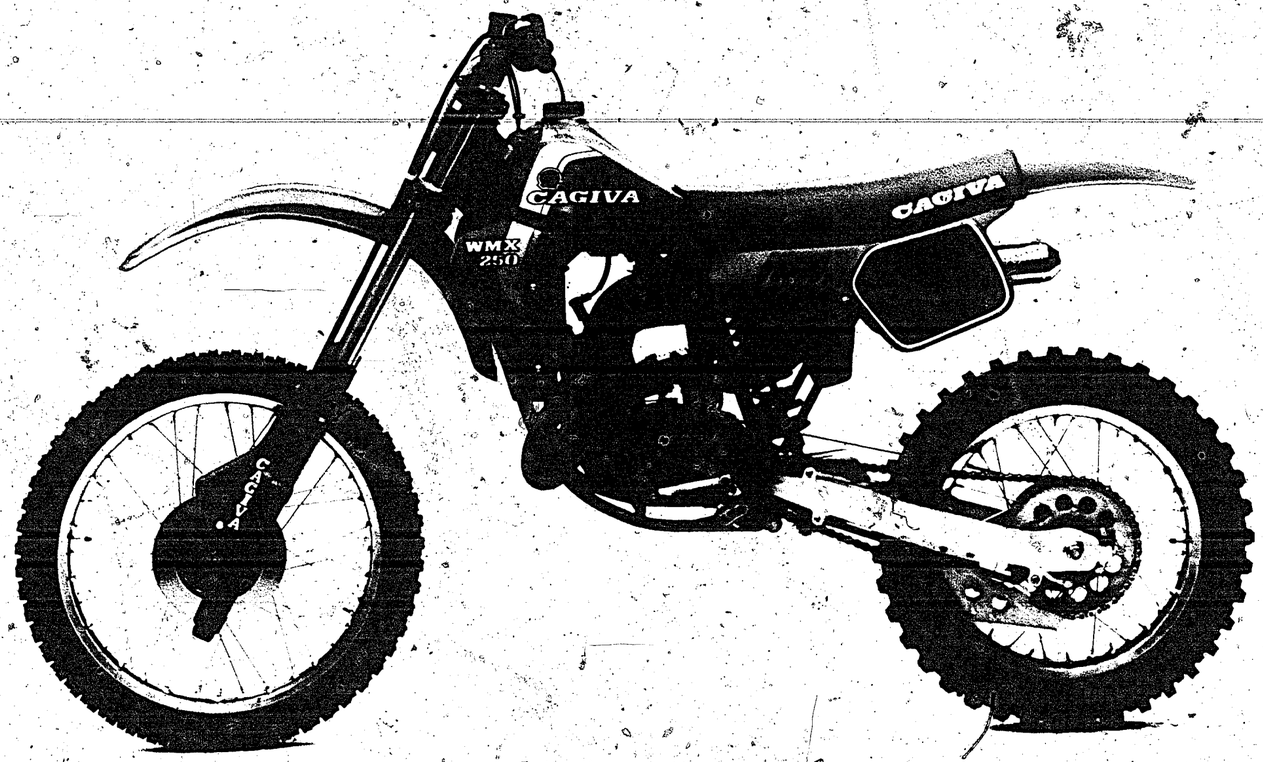
CAGIVA
WMX
250
CAGIVA

WMX 250/84

SPECIFICATIONS

Engine

Type	2-stroke, single cylinder, liquid cooled, reed valve controlled inlet.
Bore and Stroke	67 x 54mm (2.63 x 2.12 in.)
Displacement	190.38cc (11.61 cu. in.)
Compression Ratio	15 : 1
Carburetor	Dell-Orto PHBE 36 HS Main Jet: 185; Pilot Jet: 58; Slide: 50 Nozzle: AR 258; Needle: K-4
Lubrication System	Petrol mixture: 3.3% (30:1) break-in period Petrol mixture: 2.5% (40:1)
Ignition System	Nippondenso
Ignition Timing	1.8mm (0.07 in.) B.T.D.C.
Spark Plug	Champion: N84G NGK: B9EV - B9EG Nippondenso: W27ES-GU

Transmission

Type	6-speed constant mesh
Clutch Type	Wet multiplate
Primary Transmission	Straight-cut gears - Ratio: 3.210=61/19
Gear Ratio	1st: 2.273 (25/11) 2nd: 1.786 (25/14) 3rd: 1.466 (22/15) 4th: 1.250 (25/20) 5th: 1.105 (21/19) 6th: 1.000 (20/20)
Final Ratio	3.357 (47/14)

Brakes

Type	Front: Brembo Disc Rear: Drum
Eff. Disc Diameter	230mm (9.05 in.)
Eff. Hub Diameter	125mm (4.92 in.)

Frame

Type	Tubular, single down tube, doubled under the engine.
Caster	28°
Trail	118mm (4.6 in.)

Tire Size	Front: 3.00 x 21 Pirelli MT 32 Rear: 4.25 x 18 Pirelli MT 32
Suspension	Front: Telescopic fork - Forcella Italia Rear: Swing arm (Soft Damp) w/ Ohlins shock absorber.
Front Suspension Stroke	300mm (11.81 in.)
Rear Wheel Travel	325mm (12.8 in.)

Dimensions

Overall length	2165mm (85.24 in.)
Overall width	845mm (33.27 in.)
Overall height	1220mm (48.03 in.)
Wheelbase	1470mm (57.87 in.)
Ground Clearance	375mm (14.76 in.)
Dry Weight	95kg (209.4 lbs.)
Fuel Tank	8.2lt (2.16 US gals.)

Recommended Lubricants

Gear Box	750cc (0.79 qts.) Oil type: 15W50
Front Suspension	Oil level: 152.5mm (6.0 in.) Oil weight: SAE 15

INDEX

INDICE - INDEX - INDEX - INHALTSVERZEICHNIS

Tavola - Drawing
Table - Bild

1 Attrezzi di assistenza - Service Tools - Outils d'assistance - Hilfsausrüstung.
2 Testa-cilindro-pistone-manovellismo - Cylinder head, cylinder, piston, crankshaft - Culasse, cylindre, piston vilebrequin - Zylinderkopf, zylinder, Kolben, Kurberwelle.
3 Raffreddamento - Cooling - Refroudissement - Wasserkühlung.
4 Basamento - Crankcase - Carter - Gehäuse.
5 Coperchi basamento - Crankcase covers - Couvercles carter - Gehäusedeckel
6 Avviamento - Kick starter - Démarrage - Anlasser.
7 Trasmissione primaria-Frizione - Primary drive, Clutch - Transmission primarie, Embrayage - Erster antrieb, Kupplung.
8 Cambio velocità - Transmission - Boîte de vitesse - Wechselgetriebe
9 Comando cambio - Shifter - Commande de vitesse - Gangschaltung
10 Parte elettrica - Ignition system - Parties électriques - Elektrische teile
11 Carburatore - Carburetor - Carburator - Vergaser
12 Aspirazione e filtro arja - Air box and filter - Aspiration et filtre - Ansaugen und filter
13 Telaio - Frame assembly - Châssis - Rahmen
14 Sospensione anteriore - Front fork assembly - Suspension AV - Teleskopgabel
15 Forcellone e sospensione posteriore - Swing arm and rear suspension - Fourche, suspension AR - Gabel, Hint. Aufhängung
16 Manubrio e comandi - Handlebar and controls - Guidon et commandes - Lenker und SteUerorgane
17 Comando freno posteriore - Rear brake control - Commande frein AR - Hint Bremse
18 Carenature, parafanghi, sella - Fenders, chain guard, seat - Carenature, garde-boues, siege - Verkleidung, Koftlügel und sattel
19 Serbatoio carburante - Gas tank - Reservoir carburant - Kroftstoffbehälter
20 Scarico - Exhaust system - Tuyau d'échappement - Auspuffrohr
21 Ruota anteriore - Front wheel - Roue AV - Vorterrad
22 Ruota posteriore - Rear wheel - Roue AR - Hinterrad
23 Attrezzi - Tools - Outils - Ausrüstungsteile

INFORMAZIONI GENERALI

Questo catalogo è stato preparato per richiedere con esattezza le parti di RICAMBIO del motociclo **WMX 250/1.**
Nelle ordinazioni indicare sempre e solamente:
1) il numero dei particolari seguito dalla descrizione;
2) il colore per i pezzi verniciati o comunque colorati;;
3) il numero d'identificazione (matricola) del motociclo.
Le indicazioni di destra e sinistra si riferiscono ai due lati della macchina rispetto al guidatore seduto in sella.

GENERAL INFORMATION

This catalog has been prepared for your convenience when ORDERING PARTS for **WMX 250/1.**
The following instructions should be followed very carefully when ordering parts:
1) indicate part number and description;
2) indicate colour for painted parts;
3) indicate V.I.N. number.
Right side and left side indicated in this catalog are referred to rider seating on motorcycle.

INFORMATIONS GENERALES

Ce catalogue a été préparé pour faciliter le client dans sa commande de pièces de RECHANGE pour les motocyclettes **WMX 250/1.**
Pour toute commande, indiquer toujours et soulements:
1) le numéro de la piece suivi de sa description;
2) la couleur des pièces peintes;
3) le numéro d'identification (matricule) de la motocyclette.
Les indications del droite e gauche se rapportent aux deux côtes de la motocyclette par rapport au conducteur assis sur la selle.

ALLGEMEINE INFORMATIONEN

Dieser Katalog wurde vorbereitet um die Möglichkeit zu geben, dass die ERSATZTEILE mit höchster Genauigkeit angefordet werdwn Können und zwar für das Motorrad **WMX 250/1.**
1) den Auftägen ist immer und nur folgendes anzugeben;
2) die Farbe für die lakierten Teile;
3) die Herstellungsnummer des Motorrades.
Die Angaben für rechts und links beziehen sich auf die beiden Seiten des Motorrades und zwar so gesehen, wie es der Fahrer sieht, wenn er im Sattel sitzt.

USA: STATI UNITI

Dati indicativi soggetti a modifiche senza impegno di preavviso.
All data are subject to modification without prior notice.
Données indicatif sujet au modifications sans obligation de préavis.
Änderungen vorbehalte.

N.B. Il numero di matricola iniziale del motociclo WMX 250/1 è 9H.
Initial part number of the motorcycle WMX 250/1 is 9H
Le primiere numéro de matricule de la motocyclette WMX 250/1 est 9H.
Die nummer der anfangsmatrikel vom motorrad WMX 250/1 ist 9H.

Emesso: MARZO 1983
Issued: MARCH 1983
Imprimé: MARS 1983
Herausgegeben: MÄRZ 1983

INDICE NUMERICO PROGRESSIVO / NUMERICAL INDEX / INDEX NUMERIQUE / NUMMERNVERZEICHNIS

DISEGNO DRAWING DESSIN ZEICHNUNG	PAGINA PAGE PAGE SEITE	DISEGNO DRAWING DESSIN ZEICHNUNG	PAGINA PAGE PAGE SEITE	DISEGNO DRAWING DESSIN ZEICHNUG	PAGINA PAGE PAGE SEITE
1049/6	13	19789	12	27521	5-27
1059	9	19965	6	27589	7
1199	23-25	20474	9	27593	26
1688	29	20682	5	27910/4	15
2709	14	21254	8	27912/50	15
3170	10	21375	13	27960	8
4103	15	21611	29	28713	17
4104	15	21811	14	28929	20
4551/10	9	21903	29	28960/03	6
4553/60	9	21929	5	29042	15
4646	18	22373	11	29058	27
5761/58	15	22375	9	29066	27
6513	23	22466	15	29074	5
6725/3	7	22551	9	29089	10
6925	23	22613	6	29116	18
7380	30	22946	8	29117	18
7719	7	22961	29	29452/258	15
7989/3	11	22963	29	29627	27
7989/5	11	23108	6-8	29861	13
7989/8	11	23114	29	29862	13
7989/10	11	23158	14	29912	17
8146	7	23736	11	30343	22
9671	20	23979	15	30344	22
10904/10	9	23981	15	30728	7
11524	7	23983	15	30793	11
11794/3	5	23985	15	30794	15
11794/4	5	23990	15	30820	10
11794/5	5	24319	7	30854	6
11794/6	5	24840	13	30863	31
12029	15	24841/2	13	30967	7
12030	15	24841/3	13	31060	25
12032/70	15	24849	13	31271	29
12033	15	24856	13	31381	10
12034	15	24857	13	31388	8
12041/182	15	24858	13	31457	30
12041/188	15	24905	9	31485	10
12041/185	15	24947	7	31492	30
12045	15	24983	10	31661	6
12046	15	24984	10	31669	11
12048	15	25044	10	31672	11
12451	15	25082	13	31679	11
12723	23	25138	11	31695	9
13346	27	25254	14	31679	11
13825	20	26134	13	31696	9
14668	17-26-27-29	26176	11	31696	9
14868	24	26322/05	17	31698	6
15658	27	26884	6-20	31717	7
15992	13	27065	28	31735	10
18048	6-16-25	27103	13	31739	10
18648	27	27142	17	31743	11
18922	25	27143	17	31748	7
19345	23	27158	13	31752	8
19563	14	27268	14	31753	6
19620	7	27349	26	31754	6
19627	10	27463	27	31755	6

INDICE NUMERICO PROGRESSIVO / NUMERICAL INDEX / INDEX NUMERIQUE / NUMMERNVERZEICHNIS

DISEGNO DRAWING DESSIN ZEICHNUNG	PAGINA PAGE PAGE SEITE	DISEGNO DRAWING DESSIN ZEICHNUNG	PAGINA PAGE PAGE SEITE	DISEGNO DRAWING DESSIN ZEICHNUG	PAGINA PAGE PAGE SEITE
31761	9	32837	29	34128/14	15
31762	9	32838	29	34160	8
31763	9	32839	29	34168	4
31764	9	32841	29	34358	4
31765	9	32843	29	34574	29
31768	11	32845	30	34575	29
31771	11	32846	30	34576	29
31772	11	32847	30	34711	29
31773	11	32848	30	34968	10
31774	13	32849	30	35045	8
31776	13	32850	30	35049	7
31777	13	32853	15	35078	28
31795	9	32854	15	35095	20
31813	10	32855	15	35100	7
31814	10	32859	15	35104	6
31817	8	32860	15	35106	10
31819	8	32861	15	35109	10
31827	4	32867	15	35119	13
31830	10	33014	13	35123	11
31914	4	33047	3	35128	4
31970	4	33048	3	35168	4
32022	20	33054	3	35170	4
32024	30	33055	3	35171	4
32065	20	33110	18	35172/5	4
32070/3	11	33143	7	35172/6	4
32070/8	11	33153	6	35172/8	4
32070/10	11	33154	5	35172/9	4
32070/12	11	33170	11	35173	4
32071	20	33171	11	35187	7
32102	25	33175	11	35307	14
32106/105	17	33208	20	35407	5
32106/11	17	33280	21	35408	4
32127	29	33303	12	35453	29
32157	18	33311	7	35488	12
32164	23	33312	7	35599	27
32175	8	33313	7	35600	27
32203	9	33316	29	35603	27
32204	9	33324	9	35604	27
32205	9	33325	9	35605	27
32213	14	33396	30	35606	27
32214	14	33398	30	35607	27
32217	14	33400	30	35675	28
32223	29	33424	11	35677	27
32224	24	33425	11	36121	27
32354	23	33427	11	36124	27
32389	7	33470	20	36126	27
32390	8	33536	25	36138	4
32441	29	33556	27	36145	27
32468	27	33607	29	36164	28
32485	7	33609	29	36167	18
32531	16	33677	26	36226	27
32637	23	33727	10	36229	10
32758	27	33781	10	36239	27
32759	29	33895	5	36263	27
32835	29	34035	13	36268	28

INDICE NUMERICO PROGRESSIVO / NUMERICAL INDEX / INDEX-NUMERIQUE / NUMMERNVERZEICHNIS

DISEGNO DRAWING DESSIN ZEICHNUNG	PAGINA PAGE PAGE SEITE	DISEGNO DRAWING DESSIN ZEICHNUNG	PAGINA PAGE PAGE SEITE	DISEGNO DRAWING DESSIN ZEICHNUG	PAGINA PAGE PAGE SEITE
36269	29	37314	22	37633	20
36277	28	37316	22	37634	20
36279	28	37336	20	37635	20
36294	15	37337	30	37636	6-24
36357	7	37339	20	37637	25
36379	9	37340	20	37644	23
36423	5	37347	22	37645	29
36440	7	37377/1	4	37646	20
36441	11	37377/2	4	37647	20
36466	27	37377/3	4	37648	20
36467	27	37377/4	4	37649	25
36468	27	37425	28	37650	25
36500	15	37439	30	37651	25
36653	8	37454	17	37652	26
36820	11	37455	17	37653	17
36821	11	37456	17	37656	6-24
36822	11	37457	17	37657	25
36823	11	37458	17	37659	17
36838	14	37465	22	37661	25
36884	8	37482	24	37717	31
36936	18	37484	24	37745	21-25
36937	18	37487	24	37746	25-16
36938	18	37490	24	37780	24
36939	18	37492	6	37781	20
36941	18	37493	6	37782	20
36942	18	37494	24	37783	20
36954	18	37496	25	37784	20
36959	18	37497	16	37785	20
36960	18	37502	16	37786	20
36961	19	37504	24	37787	20
36962	19	37506	24	37805	16
36970	19	37508	24	37841	22
36971	19	37510	22	37850	25
36972	19	37511	22	37862	16
36973	19	37523	27	37873	25
36974	18	37527	27	37874	25
36988	4	37544	29	37884	26
36995	4	37554	20	37896	14
37023	5	37568	27-31	37901	21-24-14-17
37077	11	37569	29	37903	26-17-29
37078	4	37570	17	37906	16
37168	12	37571	17	37947	16
37196	4	37618	17	37948	25
37198	7	37619	17	37949	25
37203	7	37620	17	37952	6
37247	5	37622	16	37953	6
37251	5	37623	17	37954	25
37255	12	37624	20	37955	6
37256	11	37625	20	37957	6
37263	21	37626	25	38081	24
37267	13	37627	26	38084	26
37268	23	37629	6	38085	26
37270	20	37630	6	38086	17
37271	20	37631	26	38110/3	12
37312	22	37632	6-16-25	38110/8	12

INDICE NUMERICO PROGRESSIVO / NUMERICAL INDEX / INDEX NUMERIQUE / NUMMERNVERZEICHNIS

DISEGNO DRAWING DESSIN ZEICHNUNG	PAGINA PAGE PAGE SEITE
38110/9	12
38110/10	12
38110/11	12
38112	17-26
38115	21
38136	21
38213	3
38233	14
38234	14
38264	17
38447	28
38451	28
38455	28
38456	28
38457	28
38462	18
38464	18
38467	18
38468	18
38469	18
38470	18
38471	18
38472	18
38474	18
38475	18
38476	18
38478	18
38479	19
38482	19
38483	19
38484	19
38485	19
38486	19
38487	18
38488	18
38489	18
38492	18
38501	18
38502	18
38504	25
38656	14
38745	6
38747	20
38748	25
38750	30
38751	6
38752	25
38756	26
38757	26
38758	26
38762	21
38763	21
38764	21
38765	21
38766	21
38767	21
38768	21
38769	21
38797	22
38798	22
38799	22
38800	22
38801	22
38802	22
38803	22
38804	22
38805	22
38806	22
38810	25
38986	6
39031	24
39032	8
39080	20
39139	6
39140	6
39144	21
39145	20
39146	20
39187	17
39188	17
N1077-G22	7
N1079-G22	21-23
N1081-G22	6-9-10-13 14-23
N1083-G22	14-30
N1087-G22	21
N1089-G22	21
N1091-G22	17-21
N1140-G22	26
N1142-G22	9
N1144-G22	29
N1146-G22	29
N1148-G22	26-29
N1150-G22	17
N1162-G22	17
N1537-G22	7
N2482-G22	12
N2487-G22	22
N2509-G22	4-28
N2510-G22	6-8
N2512-G22	8
N2515-G22	7
N2519-G22	7
N2523-G22	6
N2553-G22	6-25
N2555-G22	14
N2556-G19	18
N2558-G19	18
N2559-G19	18
N2560-G22	17
N2562-G22	17
N2568-G22	17
N2900-G22	26
N3834-G22	13
N4103-G19	22
N7335-G22	5-8
N15008-G22	4
N15032-G22	26
N15033-G22	23
N15035-G22	30
N15055-G22	30
N15064-G22	17-20
N15066-G0	8
N15095-G22	4
N15197-G22	18
N15213-G22	20
N15503-G22	12
N15504-G22	4-14-17 21-23-27
N15506-G22	6-17-25 26-27
N15507-G22	20
N15533-G22	5
N15535-G22	12
N15536-G22	6-24-27
N15538-G22	6-17-25 26
N15541-G22	20
N15548-G22	21-25-16
N15549-G22	6-16-24
N15580	8
N15587	8
N15599-G22	8
N15638-G22	29
N15767-G21	14
N15771-G22	20
N20067-G22	23
N21007	10-14
N21203-G22	13
N21204-G0	9
N21206-G0	9
N21213-G22	23
N21261-G0	8
N21269-G2	29
N21270-G2	30
N21272-G0	7
N21312-G0	23
N21507	9
N21546	11
N29004	27
N29005	29

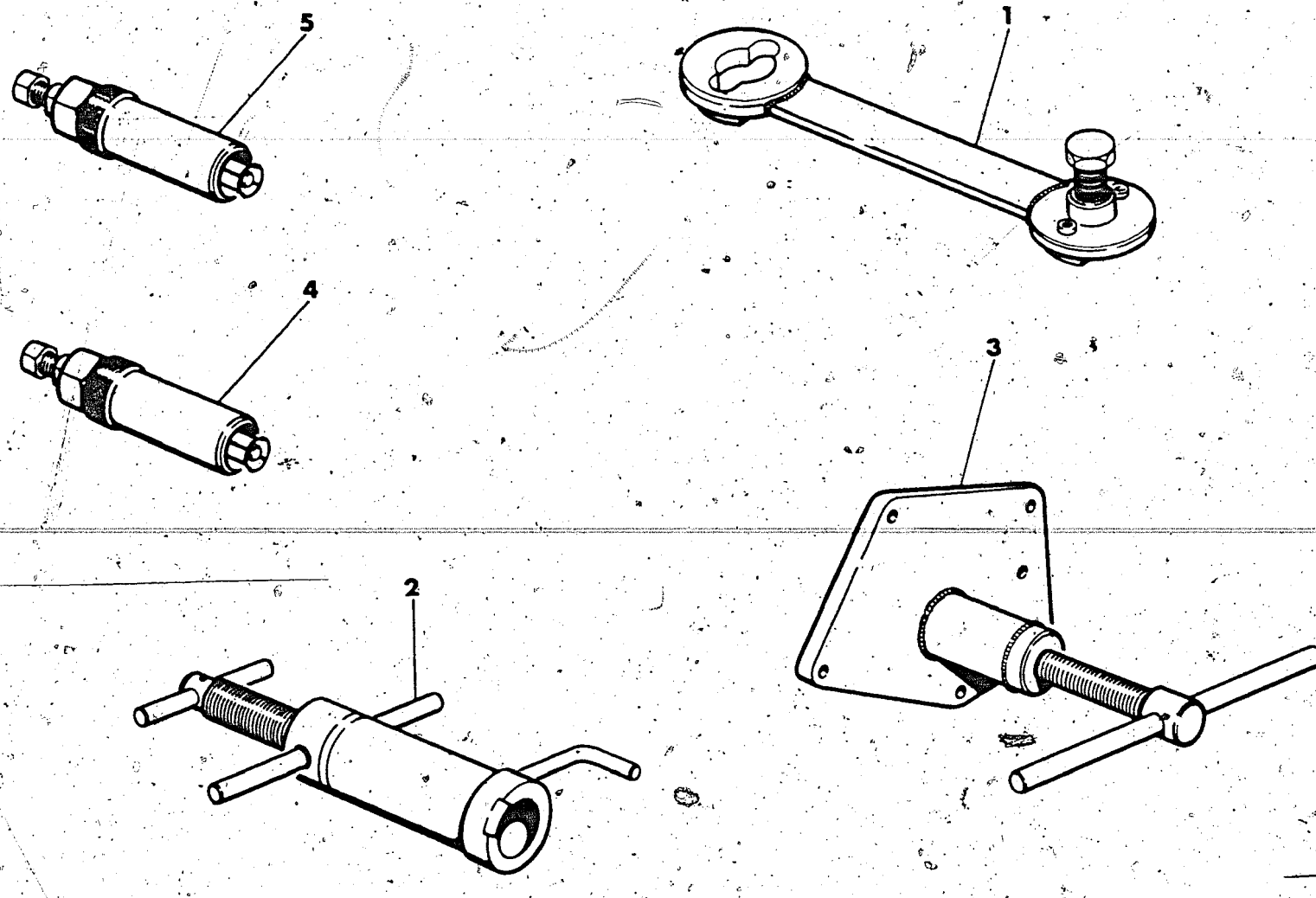

Index No. Pos. N.	Code N. Nr. Code N. Cod. Code Nr.	DENOMINAZIONE	NAME	DESIGNATION	BESHREIBUNG	Q ty Q tà Q te M ge	Validity Validità Validité Gultig
1	38213	Estrattore e chiave di fermo rotore accensione	Rotor puller and holding tool	Extracteur et clé de blocage pour rotor allumage	Auszieher rotor zündung	1	
2	33047	Attrezzo mont. alb. motore nel carter destro	Installing tool. Crankshaft right	Outil pour montage vilebrequin dans le demicarter D.	Werkzeug um kubelw ins rechts halbegehäuse zu montieren	1	
3	33048	Attrezzo separaz. semicarter e smont. alb. motore	Crankcase splitting tool and cranksheft disassembly	Outil pour demontage carters et vilebrequin	Werkzeug um Halbgeh	1	
4	33054	Estrattore boccola a rullini alb. pompa acqua	Puller needle bushing shaft waterpump	Extracteur coquille à aiguilles arbre pompe eau	Auszieher rollenlagers welle wasserpumpe	1	
5	33055	Estrattore boccola a rullini alb. primario	Main shaft needle bearing puller	Extracteur pour roulement à aguilles	Auszieher für nadelkafig	1	

N° CATALOGO - CATALOG No. - Nr. CATALOGNE - KATALOG Nr.37737 - PAGINA EMESSA Marzo '83 - PAGE IUSSED March '83 - PAGE IMPRIME Mars '83 - SEITE HERAUSGEBEN März '83

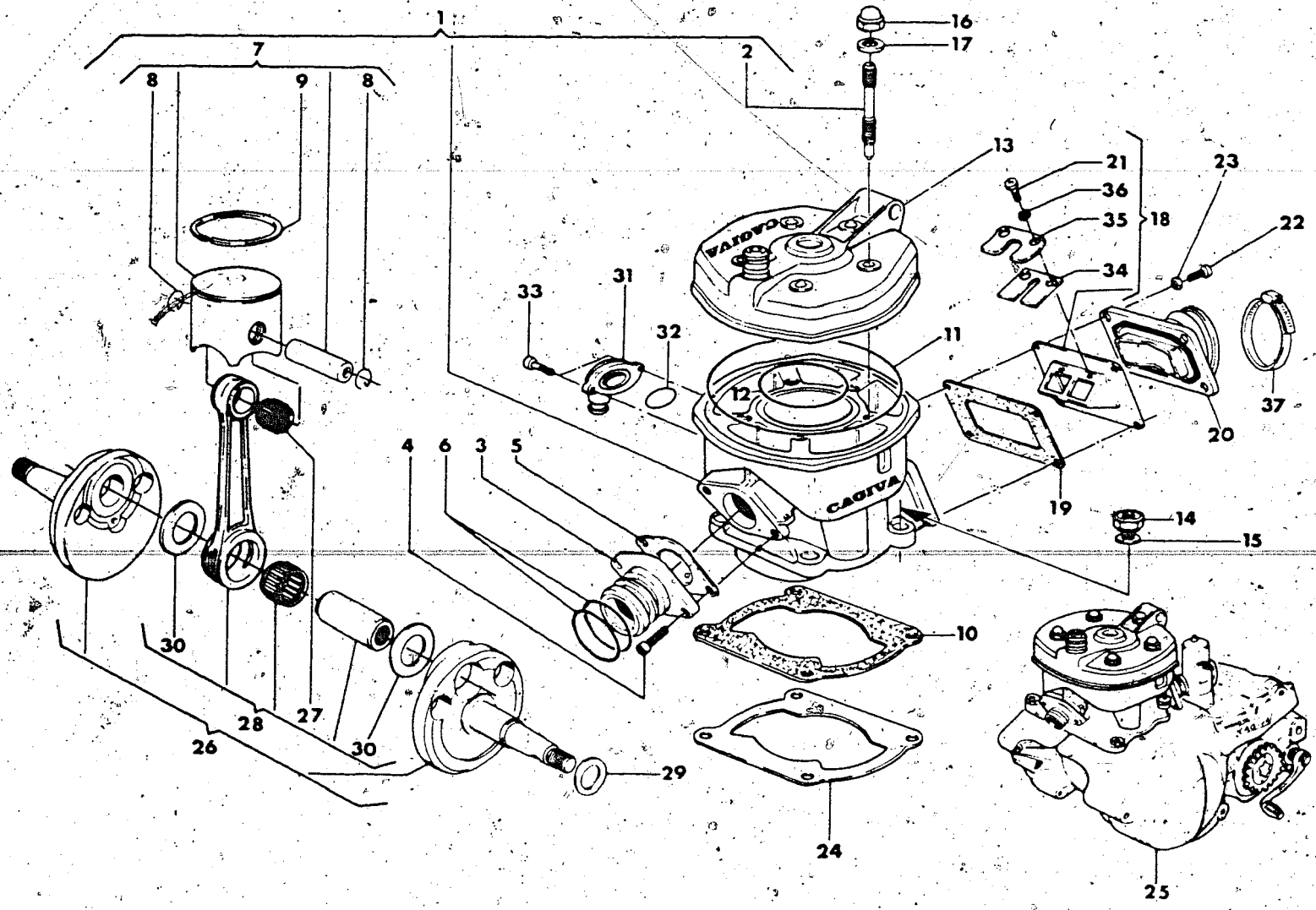

Index No. Pos N	Code N° Nr. Code N. Cod Code Nr.	DENOMINAZIONE	NAME	DESIGNATION	BESHREIBUNG	Q.ty Q.tà Q.te M.ge	Validity Validità Validité Gultig
1	35168	Assieme cilindro	Cylinder assy	Cylindre compl.	Zylinder Kpl.	1	
2	36138	Prigioniero fiss. testa	Stud bolt	Goujon prisonnier	Stiftschraube	5	
3	37196	Raccordo tubo di scarico	Union	Raccord	Anschluss	1	
4	N2509-G22	Vite	Screw	Vis	Schraube	2	
5	35170	Guarnizione	Gasket	Joint	Dichtung	1	
6	31970	Anello di tenuta	Seal ring	Bague d'étanchéité	Dichtungsring	2	
7		Assieme pistone	Piston assy.	Piston compl.	Kolben Kpl.	1	
	37377/1	B: Ø66,94	B Ø66,94	B Ø66,94	B Ø66,94		
	37377/2	C: Ø66,95	C Ø66,95	C Ø66,95	C Ø66,95		
	37377/3	D: Ø66,96	D Ø66,96	D Ø66,96	D Ø66,96		
	37377/4	E: Ø66,97	E Ø66,97	E Ø66,97	E Ø66,97		
8	34358	Anellino ritegno spinotto	Circlip	Bague d'arret	Federring Kolben	2	
9	35171	Segmento	Piston ring	Segment	Ringpaar	1	
10	35172/5	Guarniz. base cilindro sp. 0,5 mm.	Gasket thick 0,5 mm.	Joint épaiss 0,5 mm.	Dichtung st. 0,5 mm.	1	
	35172/6	Guarniz. base cilindro sp. 0,6 mm.	Gasket thick 0,6 mm.	Joint épaiss 0,6 mm.	Dichtung st. 0,6 mm.	1	
	35172/8	Guarniz. base cilindro sp. 0,8 mm.	Gasket thick 0,8 mm.	Joint épaiss 0,8 mm.	Dichtung st. 0,8 mm.	1	
	35172/9	Guarniz. base cilindro sp. 0,9 mm.	Gasket thick 0,9 mm.	Joint épaiss 0,9 mm.	Dichtung st. 0,9 mm.	1	
11	35173	Guarnizione OR esterna	«O» Ring	Joint «O»	O-Ring	1	
12	35128	Guarnizione OR interna	«O» Ring	Joint «O»	O-Ring	1	
13	36995	Testa motore	Cylinder head	Culasse	Zylinder Kopf	1	
14	N15008-G22	Dado	Nut	Ecrou	Mutter	4	
15	11276	Rosetta	Washer	Rondelle	Scheibe	4	
16	N15095-G22	Dado	Nut	Ecrou	Mutter	5	
17	31914	Rosetta	Washer	Rondelle	Scheibe	5	
18	34168	Valvola di aspirazione compl.	Inlet valve assy	Soupape d'aspiration compl.	Einlaßventil Kpl	1	
19	31827	Guarnizione	GaSket	Joint	Dichtung	1	
20	37078	Raccordo	Union	Raccord	Anschluss	1	
21	35408	Vite	Screw	Vis	Schraube	6	
22	N2509-G22	Vite	Screw	Vis	Schraube	4	
23	N15504-G22	Rosetta	Washer	Rondelle	Scheibe	4	
24	36988	Guarniz. base cil. sp. 0,1 mm.	Gasket thick 0,1 mm.	Joint épaiss. 0,1 mm.	Dichtung st. 0,1 mm.	1	

N° CATALOGO - CATALOG No - Nr. CATALOGNE - KATALOG Nr.37737 - PAGINA EMESSA Marzo '83 - PAGE IUSSED March '83 - PAGE IMPRIME Mars '83 - SEITE HERAUSGEGEBEN März '83

TESTA CILINDRO, CILINDRO, PISTONE, MANOVELLISMO
CYLINDER HEAD, CYLINDER, PISTON, CRANKSHAFT
CULASSE, CYLYNDRE, PISTON ET MANIVELLE
ZYLINDERKOPF, ZYLINDER, KOLBEN

DRAWING-TAVOLA
TABLE-BILD

2
WMX 250/1

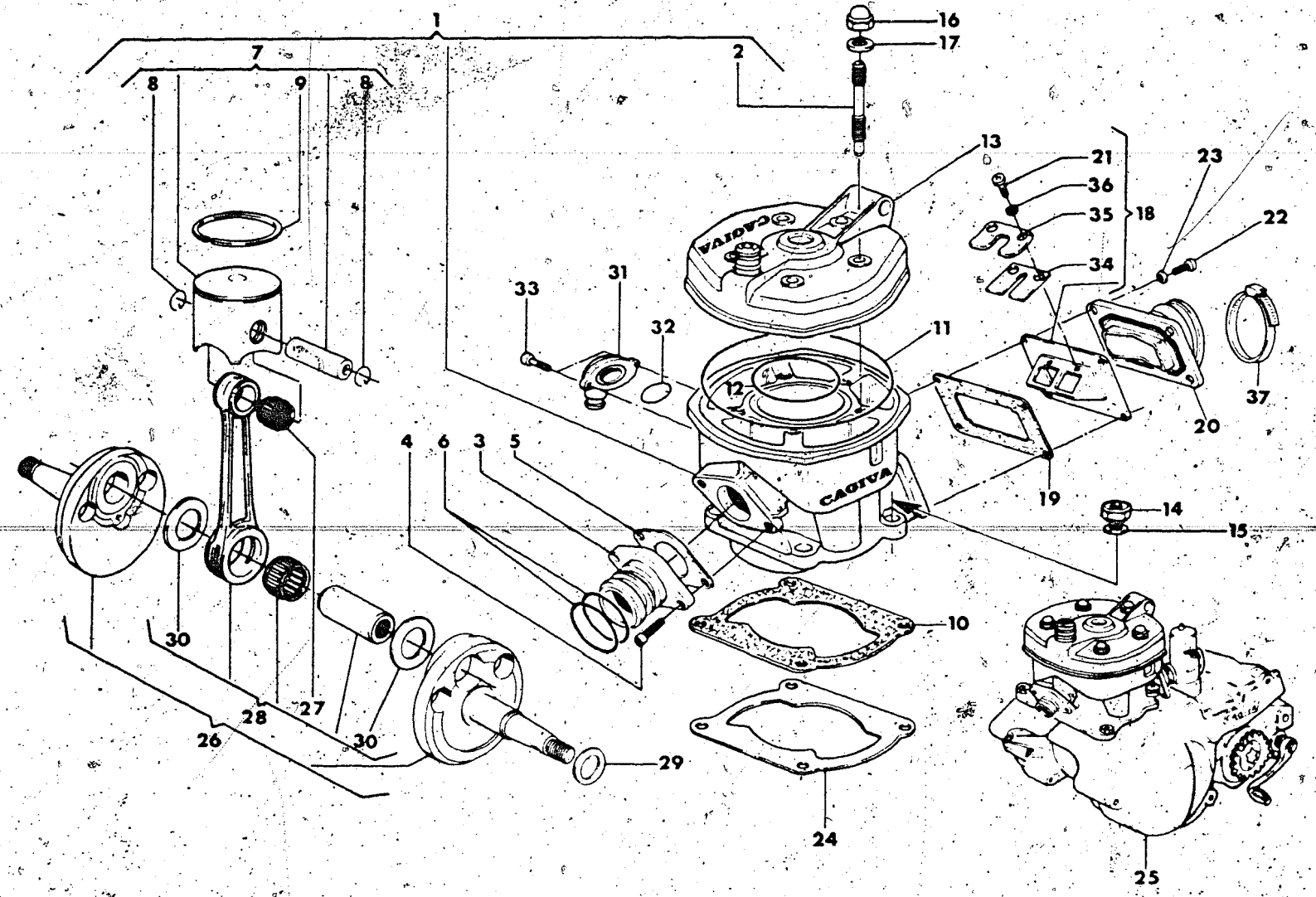

Index No. Pos. N.	Code N. Nr. Code N. Cod. Code Nr.	DENOMINAZIONE	NAME	DESIGNATION	BESHREIBUNG	Q ty Q tà Q te M ge	Validity Validità Validité Gultig
25	37023	Motore completo di carburatore, leva avviamento, comando cambio e frizione	Engine assy with carburetor, starting lever, gearbox and clutch control lever	Moteur compl. de carburetor, levier demarrage, commande changement de vitesse et friction	Motor mit vergaser Anlasser Gang Hebel und Kupplung Kpl.	1	
26	37247	Assieme albero motore	Crankshaft assy	Vilebrequin compl.	Kurbelwelle Kpl.	1	
27	21929	Gabbia piede di biella	Needle bearing	Roulement a aiguille	Nadelkafig	1	
28	37251	Biella motore completa	Connecting rod assy	Bielle compl.	Pleuelstange Kpl	1	
29		Rondella rasamento sp.	Washer crankshaft thrust	Rondelle d'épaulement	Anlaufscheibe	1	
	11794/3	0,3 mm	0,3 mm	0,3 mm	0,3 mm		
	11794/4	0,4 mm	0,4 mm	0,4 mm	0,4 mm		
	11794/5	0,5 mm	0,5 mm	0,5 mm	0,5 mm		
	11794/6	0,6 mm	0,6 mm	0,6 mm	0,6 mm		
30	20682	Rondella di rasamento	Washer crankshaft	Rondelle d'épaulement	Anlaufscheibe	2	
31	33154	Raccordo mand. acqua nel cilindro	Union	Raccord	Anschluss	1	
32	29074	Anello OR	«O» Ring	Joint «O»	O-Ring	1	
33	N7335-G22	Vite	Screw	Vis	Schraube	2	
34	33895	Lamella	Plate	Lamelle	Lamelle	2	
35	35407	Piastrina fermo corsa lamella	Plate	Plaque	Platte	2	
36	N15533-G22	Rosetta elastica	Spring washer	Rondelle elastique	Federscheibe	6	
37	27521	Fascetta	Clamp	Collier	Schette	1	
—	36423	Gruppo guarnizioni ed anelli di tenuta motore	Engine gaskets and seals set	Serie joint moteur	Motor Dichtungsgruppe	1	

N° CATALOGO - CATALOG No. - Nr. CATALOGNE - KATALOG Nr.37737 - PAGINA EMESSA Marzo '83 - PAGE IUSSED March '83 - PAGE IMPRIME Mars '83 - SEITE HERAUSGEGEBEN März '83

RAFFREDDAMENTO
COOLING
REFROIDISSEMENT
WASSERKÜHLUNG

DRAWING-TAVOLA
TABLE-BILD

3
WMX 250/1

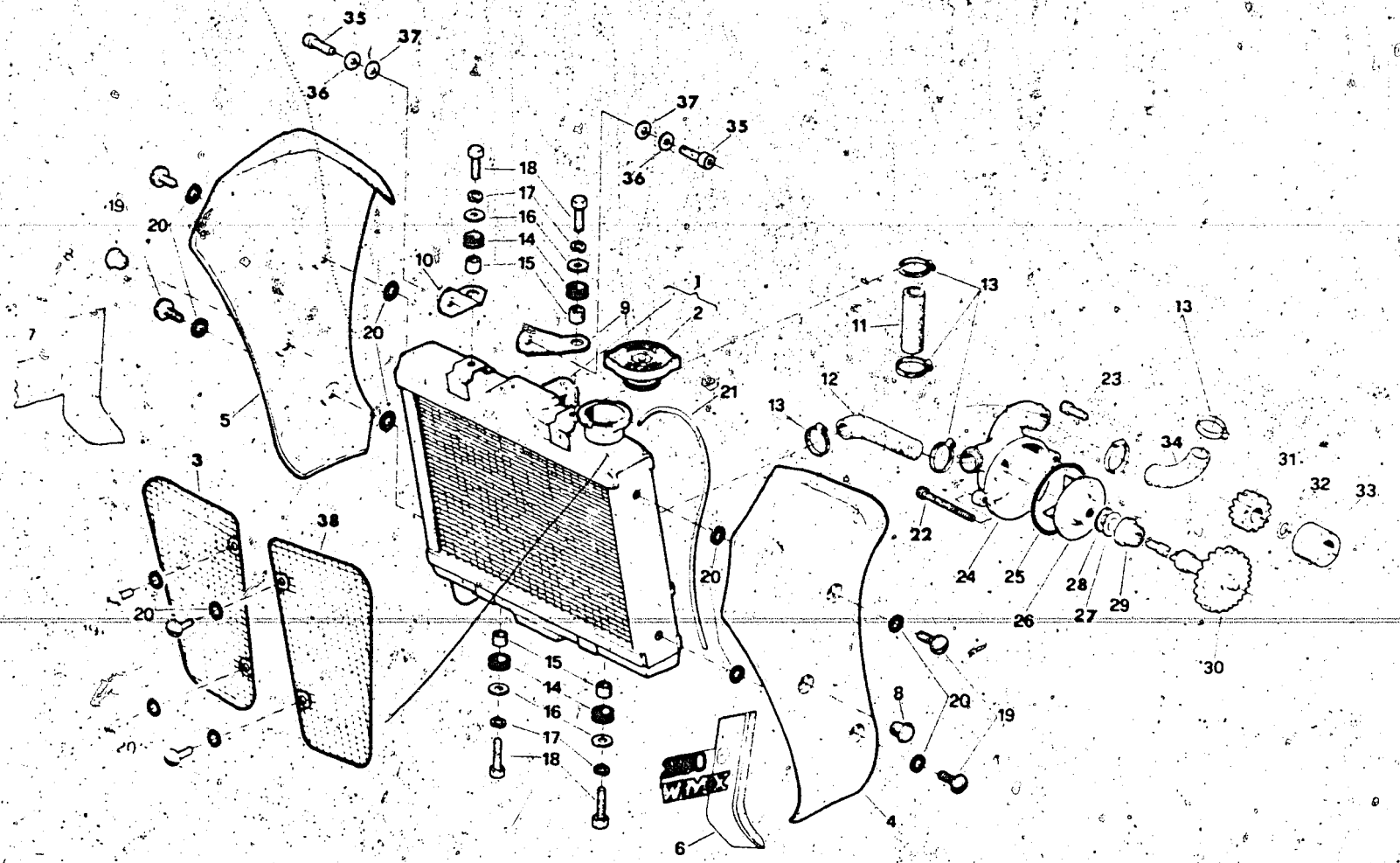

Index No Pos N	Code N Nr Code N Cod Code Nr	DENOMINAZIONE	NAME	DESIGNATION	BESHREIBUNG	Q ty Q tà Q te M ge	Validity Validità Validité Gültig
1	38986	Radiatore compl.	Radiator assy	Radiator compl	Kühler Kpl	1	
2	38745	Tappo	Plug	Bouchon	Verchlus	1	
3	39140	Rete protezione ant. destro	Front guard	Protection AV	Vorder schutz	1	
4	37493	Protezione later. sinistra	Left guard	Protection G	L. Schutz	1	
5	37492	Protezione later. destra	Right guard	Protection D	R. Schutz	1	
6	37953	Adesivo sinistro	Left trim	Decalcomanie G	L. Abziehbild	1	
7	37952	Adesivo destro	Right trim	Decalcomanie D	R. Abziehbild	1	
8	31661	Ancoraggio per rete protez. ant.	Guard	Ancrage	Ankergeld	2	
9	37630	Piastrina sinistra	Left plate	Plaquette G	L. Platte	1	
10	37629	Piastrina destra	Right plate	Plaquette D	R. Platte	1	
11	37957	Tubazione acqua dalla testa cilindro al radiatore	Line	Conduite	Rohr	1	
12	37955	Tubazione acqua dal radiatore alla pompa	Line	Conduite	Rohr	1	
13	22643	Fascetta	Clamp	Collier	Rohrring	6	
14	18048	Antivibrante	Damper bushing	Element antivibrant	Vibrierschtzelement	4	
15	37632	Distanziale	Spacer	Entretoise	Distanzstuck	4	
16	N15549-G22	Rondella piana	Washer	Rondelle	Scheibe	4	
17	N15536-G22	Rondella elastica	Spring washer	Rondelle élastique	Federscheibe	4	
18	N1081-G22	Vite	Screw	Vis	Schraube	4	
19	37636	Vite	Screw	Vis	Schraube	8	
20	37666	Rondella in gomma	Rubber washer	Rondelle	Scheibe	12	
21	38751	Tubo di sfiato	Breather pipe	Soupital	Abluftrohre	1	
22	N2523-G22	Vite	Screw	Vis	Shraube	1	
23	N2510-G22	Vite	Screw	Vis	Schraube	1	
24	33153	Corpo pompa acqua	Pump body	Corp pompe	Punmpenstiefol	1	
25	19965	Anello OR	«O» Ring	Joint «O»	O-Ring	1	
26	31698	Girante	Rotor	Couronne	Windrad	1	
27	23108	Anello OR	«O» Ring	Joint «O»	O-Ring	1	
28	28960/03	Rosetta di rasamento sp. 0,3 mm.	Thrust washer 0,3 mm.	Rondelle d'épaulement 0,3 mm	Anlaufscheibe 0,3 mm	1	
29	30854	Distanziale	Spacer	Entretoise	Distanzstuck	1	
30	31755	Albero rinvio comando pompa Z = 32	Shaft Z = 32	Arbre Z = 32	Welle Z = 32	1	
31	31753	Pignone comando albero rinvio pompa Z = 18	Pinion Z = 18	Pignon Z = 18	Ritzel Z = 18	1	
32	26884	Anello OR	«O» Ring	Joint «O»	O-Ring	1	
33	31754	Distanziale	Spacer	Entretoise	Distanzstuck	1	
34	35104	Tubazione acqua dalla pompa al cilindro	Line	Conduite	Rohr	1	
35	N2553-G22	Vite	Screw	Vis	Schraube	2	
36	N15538-G22	Rosetta elastica	Spring washer	Rondelle elastique	Federscheibe	2	
37	N15506-G22	Rosetta piana	Washer	Rondelle	Scheibe	2	
38	39139	Rete protezione ant. sin.	Front guard	Protection AV.	Vorder schutz	1	

* : Se necessaria - If necessary - Si necessaire - Noting

N° CATALOGO - CATALOG No - Nr. CATALOGNE - KATALOG Nr.37737 PAGINA EMESSA Marzo '83 - PAGE IUSSED March '83 - PAGE IMPRIME Mars '83 - SEITE HERAUSGEGEBEN Marz '83

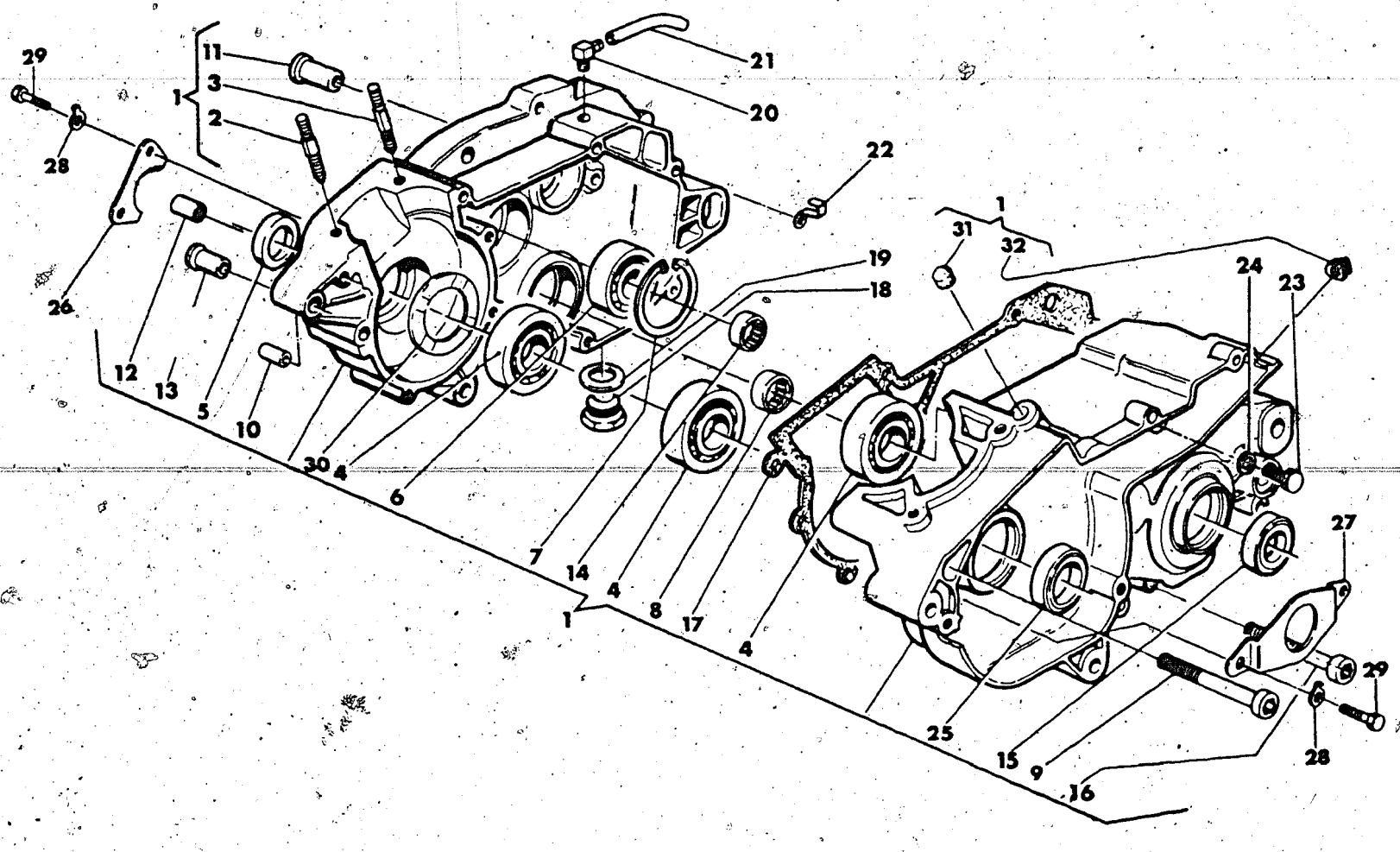

Index No Pos N.	Code N Nr Code N Cod. Code Nr.	DENOMINAZIONE	NAME	DESIGNATION	BESHREIBUNG	Q ty Q tà Q te M ge	Validity Validità Validité Gultig
1	37203	Carter accoppiati completi	Crankcase assy	Carters assemblés compl.	Kurbelgehause Kpl	1	
2	33143	Prigioniero anteriore	Stud bolt	Prisonnier avant	Vorderstiftshraube	2	
3	33143	Prigioniero posteriore	Stud bolt	Prisionnier arrière	Hinterstiftshraube	2	
4	24947	Cuscinetto alb. motore e alb. secondario lato sinistro	Bearing	Roulement	Lager	3	
5	30728	Anello di tenuta	Seal ring	Bague d'étanchéite	Dichtungsring	1	
6	27589	Cuscinetto alb. primario	Bearing	Roulement	Lager	1	
7	N21272-G0	Anello elastico	Circlip	Bague d'arrét	Federring	1	
8	36440	Cuscinetto a rullini per alb. secondario	Bearing	Roulement	Lager	1	
9	N2519-G22	Vite	Screw	Vis	Scraube	1	
10	7719	Bussola rif. carter e cop. destro	Bushing	Douille	Busche	4	
11	30967	Bussola asse rot. forcellone	Bushing	Douille	Busche	2	
12	31748	Boccola a rullini alb. pompa acqua	Needle bearing	Roulement a aiguilles	Nadel Kafing	1	
13	31717	Bussola att. motore al telaio	Bushing	Douille	Busche	4	
14	37198	Boccola a rullini alb. primario	Needle bearing	Roulement a aiguilles	Nadel Kafing	1	
15	36357	Anello di tenuta	Seal ring	Bague d'étanchéité	Dischtungsring	1	
16	N2515-G22	Vite	Screw	Vis	Schraube	9	
17	35187	Guarnizione	Gasket	Joint	Dichtung	1	
18	11524	Tappo scarico olio	Plug	Bouchon	Verschluss	1	
19	6725/3	Rosetta di tenuta	gasket	Joint	Dichtung	1	
20	19620	Raccordo sfiato	Union	Raccord	Anschluss	1	
21	32485	Tubetto	Tube	Tuyau	Rohr	1	
22	24319	Piastrina	Plate	Plaque	Platte	1	
23	N1537-G22	Vite foro int. folle	Screw	Vis	Schraube	1	
24	N15587	Rosetta di tenuta	Washer	Rondelle	Dichtring	1	
25	32389	Anello di tenuta	Seal ring	Bague d'étanchéité	Dichtungsring	1	
26	33312	Piastrina per paraolio lato destro	Plate	Plaque	Platte	1	
27	33313	Piastrina per paraolio lato sinistro	Plate	Plaque	Platte	1	
28	8146	Rosetta di sicurezza	Washer	Rondelle	Dichtring	4	
29	N1077-G22	Vite	Bolt	Vis	Schraube	4	
30	33311	Rosetta sotto cuscin. alb. motore lato destro e sinistro	Washer right and left crankshaft bearing	Rondelle	Dichtring	2	
31	35049	Tappo	Plug	Bouchon	Verschluss	1	
32	35100	Tappo	Plug	Bouchon	Verschluss	1	

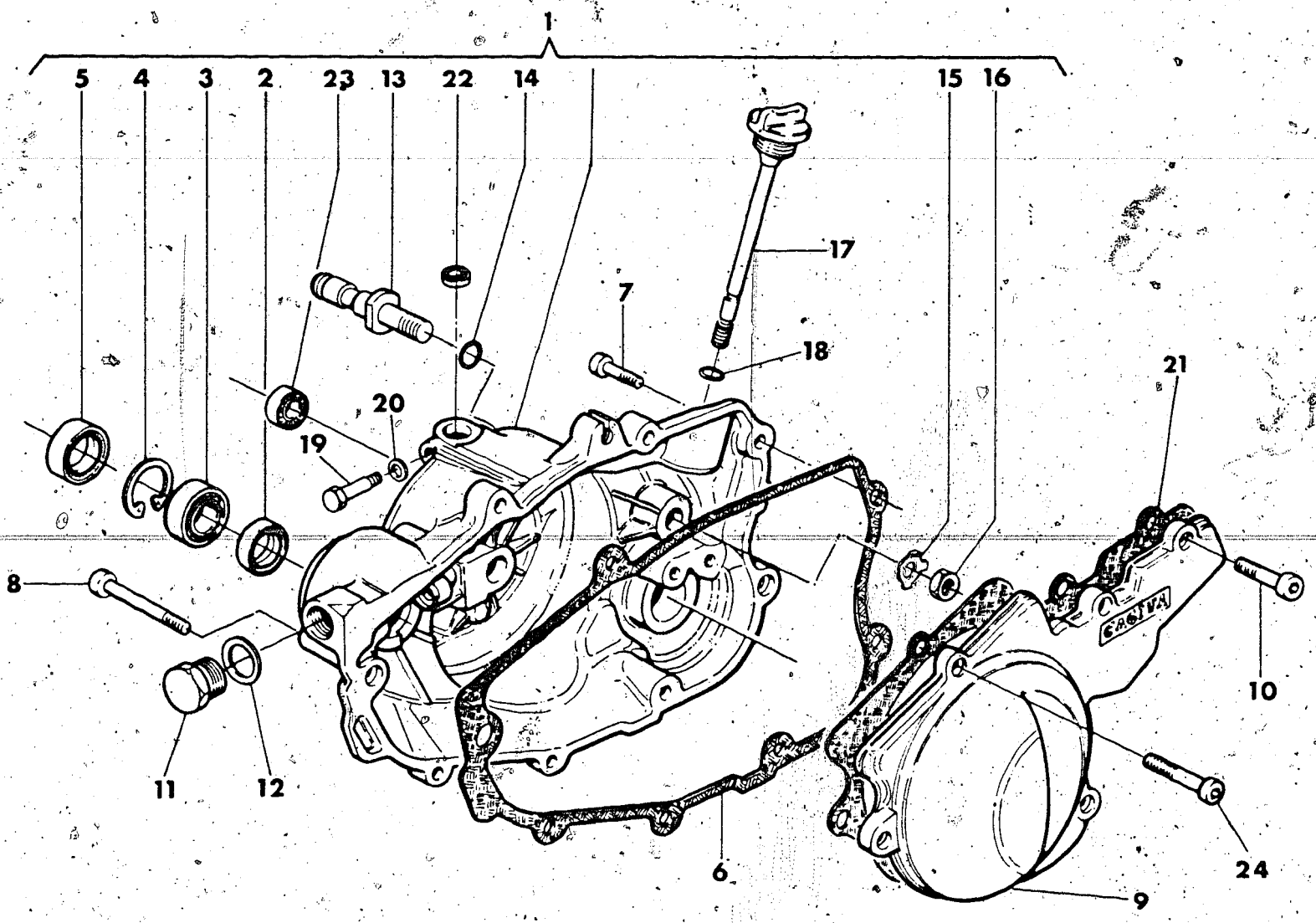

Index No. Pos. N.	Code N. Nr. Code N. Cod. Code Nr.	DENOMINAZIONE	NAME	DESIGNATION	BESHREIBUNG	Q.ty Q.tà Q.te M.ge	Validity Validità Validité Gültig
1	36884	Ass. coperchio destro	Cover right assy	Couvercle D. compl.	Deckel R. Kpl.	1	
2	22946	Anello di tenuta pompa acqua	Seal ring	Bague d'étanchéité	Dichtungsring	1	
3	21254	Cuscinetto	Bearing	Roulement	Lager	1	
4	N21261-G0	Anello Seeger	Circlip	Bague d'arrêt	Federring	1	
5	32390	Anello di tenuta pompa acqua	Seal ring	Bague d'étanchéité	Dichtungsring	1	
6	31752	Guarnizione	Gasket	Joint	Dichtung	1	
7	N2510-G22	Vite	Screw	Vis	Schraube	6	
8	N2512-G22	Vite	Screw	Vis	Schraube	1	
9	39032	Coperchio sinistro	Cover left	Couvercle G.	Deckel L.	1	
10	N7335-G22	Vite	Screw	Vis	Schraube	4	
11	31817	Tappo per foro rinvio contagiri	Plug	Bouchon	Verschluss	1	
12	N15599	Rosetta di tenuta	Washer	Rondelle	Dichtring	1	
13	34160	Perno rot. leva freno post.	Pin	Pivot	Stift	1	
14	23108	Anello OR	«O» Ring	Joint «O»	O-Ring	1	
15	32175	Rosetta di sicurezza	Washer	Rondelle	Dichtring	1	
16	N15066-G0	Dado	Nut	Ecrou	Mutter	1	
17	31819	Tappo carico olio	Plug	Bouchon	Verschluss	1	
18	27960	Rosetta di tenuta	Washer	Rondelle	Dichtring	1	
19	31388	Vite di fermo per alb. com. cremagliera	Screw	Vis	Schraube	1	
20	N15580	Rosetta di tenuta	Washer	Rondelle	Dichtring	1	
21	35045	Guarnizione	Gasket	Joint	Dichtung	1	
22	22946	Anello di tenuta	Seal ring	Bague d'étanchéité	Dichtungsring	1	
23	36653	Anello di tenuta alb. avviamento	Seal ring	Bague d'étanchéité	Dichtungsring	1	
24	N2510-G22	Vite	Screw	Vis	Schraube	1	

N° CATALOGO · CATALOG No · Nr. CATALOGNE · KATALOG Nr.37737 · PAGINA EMESSA Marzo '83 · PAGE ISSUED March '83 · PAGE IMPRIME Mars '83 · SEITE HERAUSGEGEBEN März '83

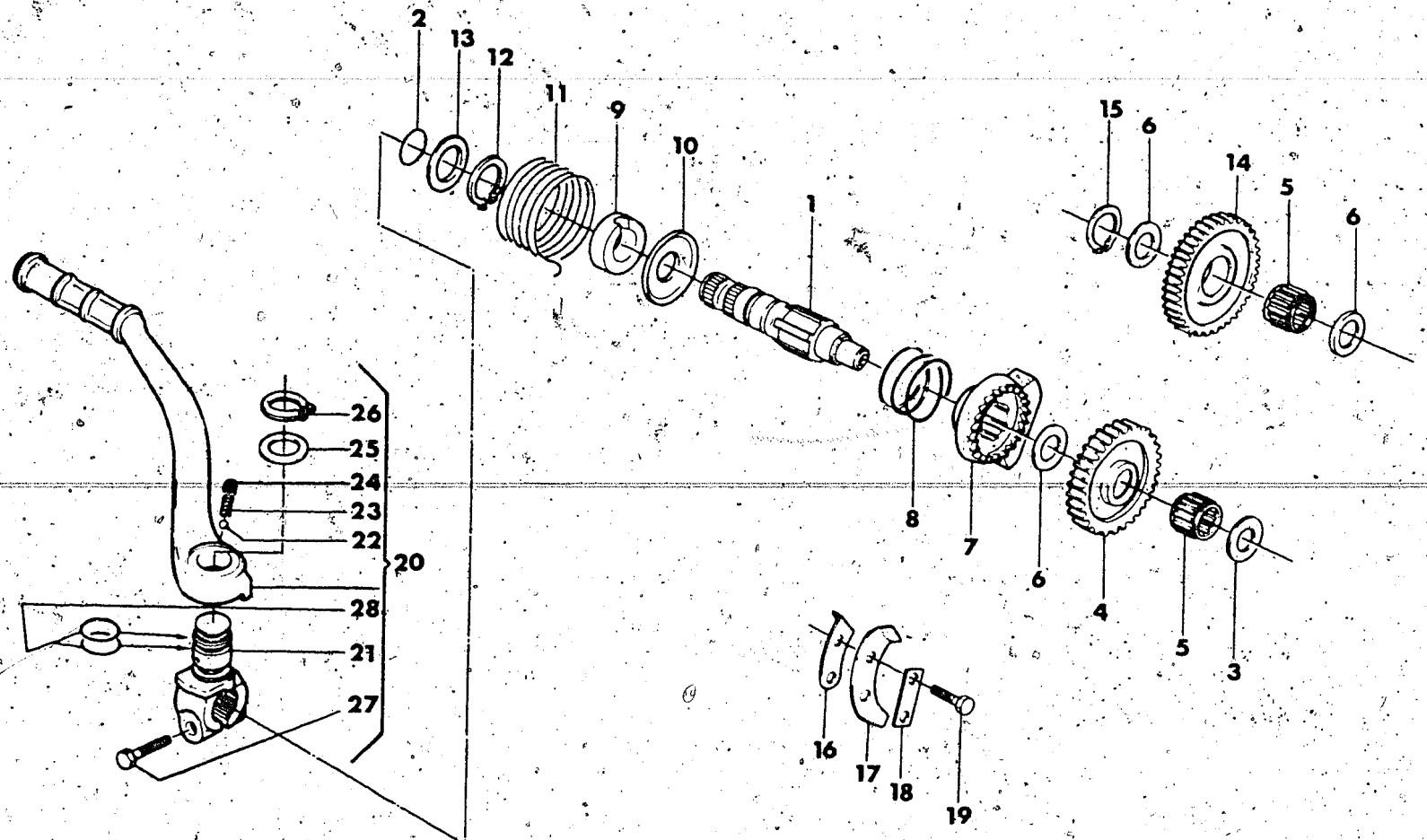

Index No Pos. N.	Code N Nr. Code N. Cod. Code Nr.	DENOMINAZIONE	NAME	DESIGNATION	BESHREIBUNG	Q.ty Q.tà Q.te M.ge	Validity Validità Validité Gültig
1	36379	Albero com. avviamento	Starter crank shaft	Arbre de démarrage	Kickstarterwelle	1	
2	1059	Anello di tenuta	Seal ring	Bague d'étanchéité	Dichtungsring	1	
3	4551/10	Rosetta di rasam. sp. 1,0 mm	Washer thrust thick 1,0 mm	Rondelle d'épaul. esp. 1,0 mm	Anlaufscheibe St. 1,0 mm	1	
4	31761	Ingranaggio con cricchetto Z = 27	Gear Z = 27	Engrenage Z = 27	Zahnrad Z = 27	1	
5	22375	Gabbia a rullini	Needle Bearing	Roulement a aiguilles	Nadelkafig	2	
6	4553/60	Rosetta di rasam. sp. 0,6 mm	Washer thrust thick 0,6 mm	Rondelle d'épaul. esp. 0,6 mm	Anlaufscheibe St. 0,6 mm	3	
7	24905	Manicotto scorrevole	Ratchet starter	Manchon	Muffe	1	
8	31762	Molla	Spring	Ressort	Feder	1	
9	31763	Distanziale	Spacer	Entretoise	Abstandsstuck	1	
10	31795	Rosetta di spallamento	Washer	Rondelle	Dichtring	1	
11	31764	Molla ritorno leva	Spring	Ressort	Feder	1	
12	N21206-G0	Anello Seeger	Circlip	Bague d'arrêt	Federring	1	
13	10904/10	Rosetta di spallamento sp. 1,0 mm	Washer thrust thick 1,0 mm	Rondelle d'épaul. esp. 1,0 mm	Anlaufscheibe St. 1,0 mm	1	
14	31765	Ingranaggio di rinvio Z = 28	Gear Z = 28	Engrenage Z = 28	Zahnrad Z = 28	1	
15	N21204-G0	Anello Seeger	Circlip	Bague d'arrêt	Federring	1	
16	31695	Piastrina fine corsa avviamento	Plate	Plaque	Platte	1	
17	31696	Piastrina disinnesto avviamento	Plate	Plaque	Platte	1	
18	20474	Piastrina di sicurezza	Safety washer	Plaque	Platte	1	
19	N1081-G22	Vite	Screw	Vis	Schraube	2	
20	33324	Leva avviamento completa	Starter crank assy	levier compl.	Hebel Kpl.	1	
21	33325	Morsetto	Clamp	Etau	Klamme	1	
22	N21507	Sfera 1/4''	Ball 1/4''	Bille 1/4''	Kugel 1/4''	1	
23	32203	Molla	Spring	Ressort	Feder	1	
24	32204	Vite senza testa	Screw	Vis	Schraube	1	
25	32205	Rondella	Washer	Rondelle	Scheibe	1	
26	N21206-G0	Anello elastico	Circlip	Bague d'arrêt	Federring	1	
27	N1142-G22	Vite fiss. leva	Screw	Vis	Schraube	1	
28	22551	Anello OR	«O» Ring	Joint «O»	O-Ring	2	

N° CATALOGO - CATALOG No. - Nr. CATALOGNE - KATALOG Nr.37737 PAGINA EMESSA Marzo '83 - PAGE IUSSED March '83 - SEITE HERAUSGEGEBEN Marz '83 - PAGE IMPRIME Mars '83 - SEITE HERAUSGEGEBEN Marz '83

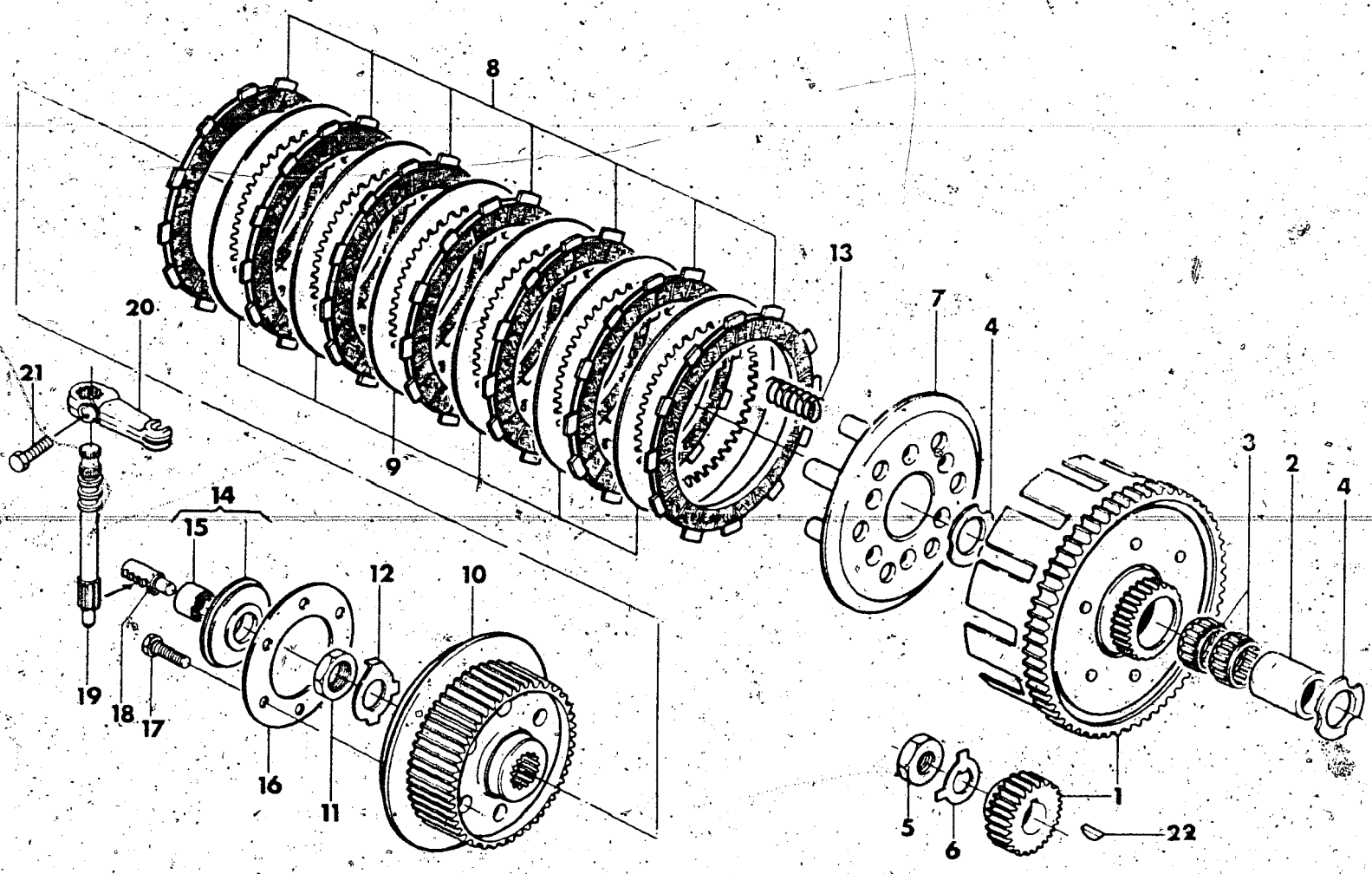

Index No Pos N-	Code N Nr Code N Cod Code Nr	DENOMINAZIONE	NAME	DESIGNATION	BESHREIBUNG	Q ty Q tà Q te M ge	Validity Validità Validité Gultig
1	31735	Coppia trasm. primaria	Set of matched primary	Engrenages trans. pr	Stirnraderaar	1	
2	24983	Distanziale ingr. condotto	Spacer	Entretoise	Abstandsstuck	1	
3	25044	Gabbia a rullini	Needle bearing	Roulement a aiguilles	Nadelkafig	2	
4	24984	Rosetta di spallamento	Washer	Rondelle	Dichtring	2	
5	19627	Dado	Nut	Ecrou	Mutter	1	
6	31739	Rosetta di sicurezza	Washer	Rondelle	Dichtring	1	
7	31813	Disco premifrizione	Plate	Disque	Platte	1	
8	33727	Disco conduttore	Drive plate	Disque conducteur	Belagscheibe	7	
9	31381	Disco condotto	Driven plate	Disque interieur	Stahlscheibe	6	
10	31814	Mozzo portadischi	Clutch hub	Moyeu porte-disques	Scheibenhatternabe	1	
11	3170	Dado	Nut	Ecrou	Mutter	1	
12	29089	Rosetta di sicurezza	Washer	Rondelle	Dichtring	1	
13	36229	Molla frizione	Spring	Ressort	Feder	6	
14	35109	Assieme spingimolle	Pressure spring	Serre ressort	Druckfeder	1	
15	35106	Cuscinetto	Bearing	Roulement	Lager	1	
16	31830	Disco ritegno molle	Plate	Disque	Platte	1	
17	30820	Vite	Screw	Vis	Schraube	6	
18	31485	Cremagliera com. frizione	Rack	Cremaillere	Zahnstange	1	
19	33781	Albero com. cremagliera	Shaft	Arbre	Welle	1	
20	34968	Leva com. cremagliera	Lever	Levier	Lasche	1	
21	N1081-G22	Vite	Washer	Rondelle	Dichtring	1	
22	N21007	Linguetta americana	Key	Clavette	Keil	1	

N° CATALOGO CATALOG No. Nr. CATALOGNE KATALOG Nr. 37737 PAGINA EMESSA Marzo '83 PAGE ISSUED March '83 PAGE IMPRIME Mars '83 SEITE HERAUSGEGEBEN März '83

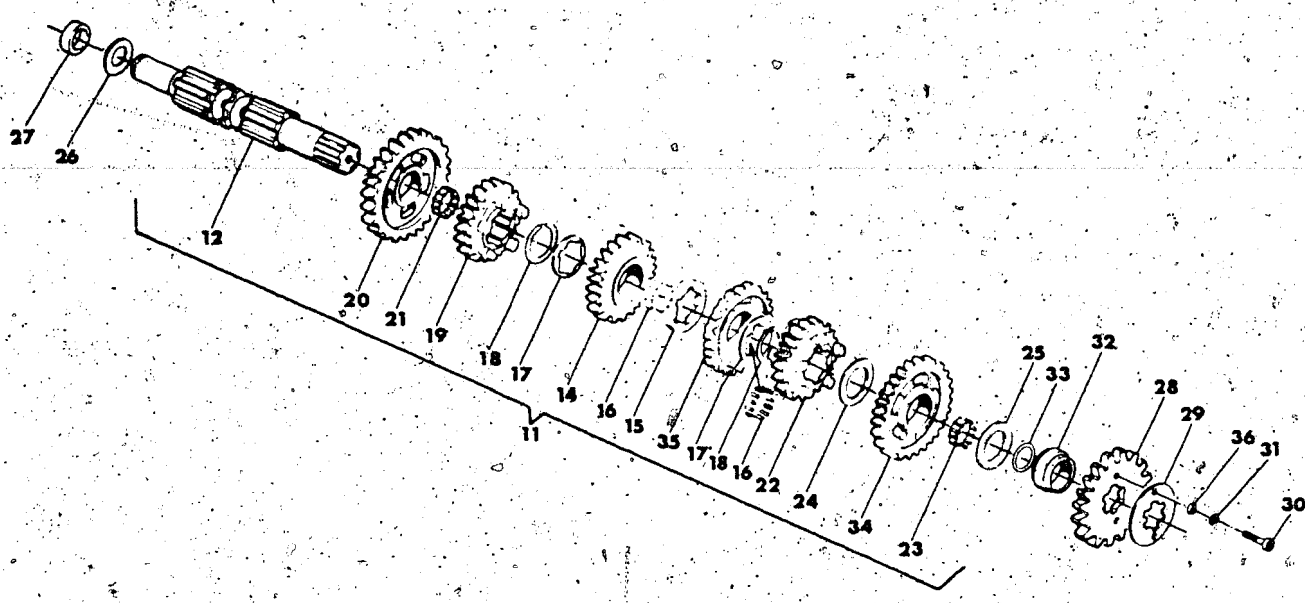

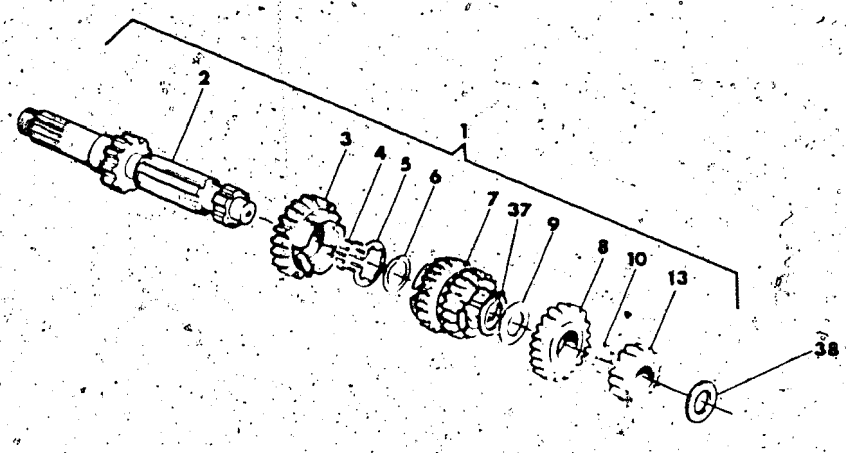

N° CATALOGO - CATALOG No. - Nr. CATALOGNE - KATALOG Nr.37737 PAGINA EMESSA Marzo '83 - PAGE ISSUED March '83 - PAGE IMPRIME Mars '83 - SEITE HERAUSGEGEBEN März '83

Index No. Pos. N.	Code N. Nr. Code N. Cod. Code Nr.	DENOMINAZIONE	NAME	DESIGNATION	BESHREIBUNG	Q.ty Q.tà Q.te M.ge	Validity Validità Validité Gültig
1	36820	Assieme albero primario	Main shaft assy	Ensemble arbre prim.	Abtriebswelle Kpl	1	
2	36821	Albero primario Z = 11	Main shaft Z = 11	Arbre prim. Z = 11	Welle Z = 11	1	
3	33170	Ingr. 6ª vel. A.P. - Z = 20	Gear, main shaft 6th Z = 20	Pignon 6ème A.P. - Z = 20	Stirnrad 6 A.W. - Z = 20	1	
4	25138	Rullino	Roller	Aiguille	Rolle	25	
5	37077	Rosetta di ras. sp. 0,8 mm.	Thrust washer 0,8 mm.	Rondelle d'épaulement 0,8 mm.	Anlaufscheibe 0,8 mm.	1	
6	31768	Anello Seeger	Circlip	Bague d'arrêt	Federring	1	
7	33171	Ingr. scorr. A.P. 3ª vel. - Z = 15 e 4ª Vel Z = 20	Gear, main shaft 3rd Z = 15 and 4sh Z = 20	Pignon A.P. 3ème Z = 15 et 4ème Z = 20	Stirnrad A.W. 3 - Z = 15 und 4 - Z = 20	1	
8	36822	Ingr. 5ª Vel A.P. - Z = 19	Gear, main shaft 5th Z = 19	Pignon A.P. 5ème - Z = 19	Stirnrad 5 A.W. - Z = 19	1	
9	23736	Rosetta di ras. sp. 0,8 mm.	Thrust washer 0,8 mm.	Rondelle dépaulement 0,8 mm.	Allaufscheibe 0,8 mm.	1	
10	30793	Rullino	Roller	Aiguille	Rolle	25	
11	35123	Assieme albero secondario	Countershaft assy	Ensemble arbte second.	Nebenwelle Kpl	1	
12	31771	Albero secondario	Counter shaft	Arbre secondaire	Nebenwelle	1	
13	36823	Ingr. 2ª vel. A.P. - Z = 14	Gear, main shaft 2nd - Z = 14	Pignon 2ème A.P. - Z = 14	Stirnard 2 A.W. Z = 14	1	
14	31672	Ingr. 4ª vel. A.S. - Z = 25	Gear, main shaft 4th - Z = 25	Pignon 4ème A.S. - Z = 25	Stirnrad 4 N.W. Z = 25	1	
15	31679	Distanziale	Spacer	Entretoise	Distanzstück	1	
16	N21546	Rullino	Roller	Aiguille	Rolle	56	
17	26176	Rosetta di ras. sp. 0,8 mm.	Thrust washer 0,8 mm.	Rondelle d'épaulement 0,8 mm.	Anlaufscheibe 0,8 mm.	2	
18	31772	Anello Seeger	Circlip	Bague d'arret	Federring	2	
19	33175	Ingr. 6ª vel A.S. - Z = 20	Gear, main shaft 6th - Z = 20	Pignon 6ème A.S. - Z = 20	Stirnrad 6 N.W. - Z = 20	1	
20	31669	Ingr. 1ª vel A.S. - Z = 25	Gear, counter shaft 1st - Z = 25	Pignon 1ère A.S. - Z = 25	Stirnrad 1 N.W. - Z = 25	1	
21	31773	Gabbia a rullini	Needle bearing	Roulement a aiguille	Nadelkafig	1	
22	37256	Ingr. 5ª vel A.S. - Z = 21	Gear, counter shaft 5th - Z = 21	Pignon 5ème A.S. - Z = 21	Stirnard 5 N.W. - Z = 21	1	
23	22373	Gabbia a rullini	Needle bearing	Roulement a aiguille	Nadelkafig	1	
24	7989/10	Rosetta di rasam. sp. = 1,0 mm.	Thrust washer 1,0 mm.	Rondelle d'épaulement 1,0 mm.	Anlaufscheibe 1,0 mm.	1	
25		Rosetta di rasamento sp.	Thrust washer	Rondelle d'épaulement	Anlaufscheibe	1	
	7989/3	0,3 mm	0,3 mm	0,3 mm	0,3 mm		
	7989/5	0,5 mm	0,5 mm	0,5 mm	0,5 mm		
	7989/8	0,8 mm	0,8 mm	0,8 mm	0,8 mm		
26		Rosetta di rasamento sp.	Thrust washer	Rondelle d'épaulement	Anlaufscheibe	1	
	32070/3	0,3 mm	0,3 mm	0,3 mm	0,3 mm		
	32070/8	0,8 mm	0,8 mm	0,8 mm	0,8 mm		
	32070/10	1,0 mm	1,0 mm	1,0 mm	1,0 mm		
	32070/12	1,2 mm	1,2 mm	1,2 mm	1,2 mm		
27	36441	Anello int. per cusc. a rullini	Inner spacer, needle bearing	Bague	Ring	1	
28	33425	Pignone uscita cambio Z = 14 (di serie)	Drive sprocket Z = 14 (standard)	Pignon Z = 14 (standard)	Ritzel Z = 14 (in serie)	1	
	33427	Pignone uscita cambio Z = 12	Drive sprocket Z = 12	Pignon Z = 12	Ritzel Z = 12	1	
	33424	Pignone uscita cambio Z = 13	Drive sprocket Z = 13	Pignon Z = 13	Ritzel Z = 13	1	
29	31743	Piastrina	Plate	Plaque	Platte	1	

CAMBIO VELOCITÀ
GEAR BOX
BOÎTE DE VITESSE
WESCHELGETRIEBE

DRAWING-TAVOLA
TABLE-BILD

8

WMX 250/1

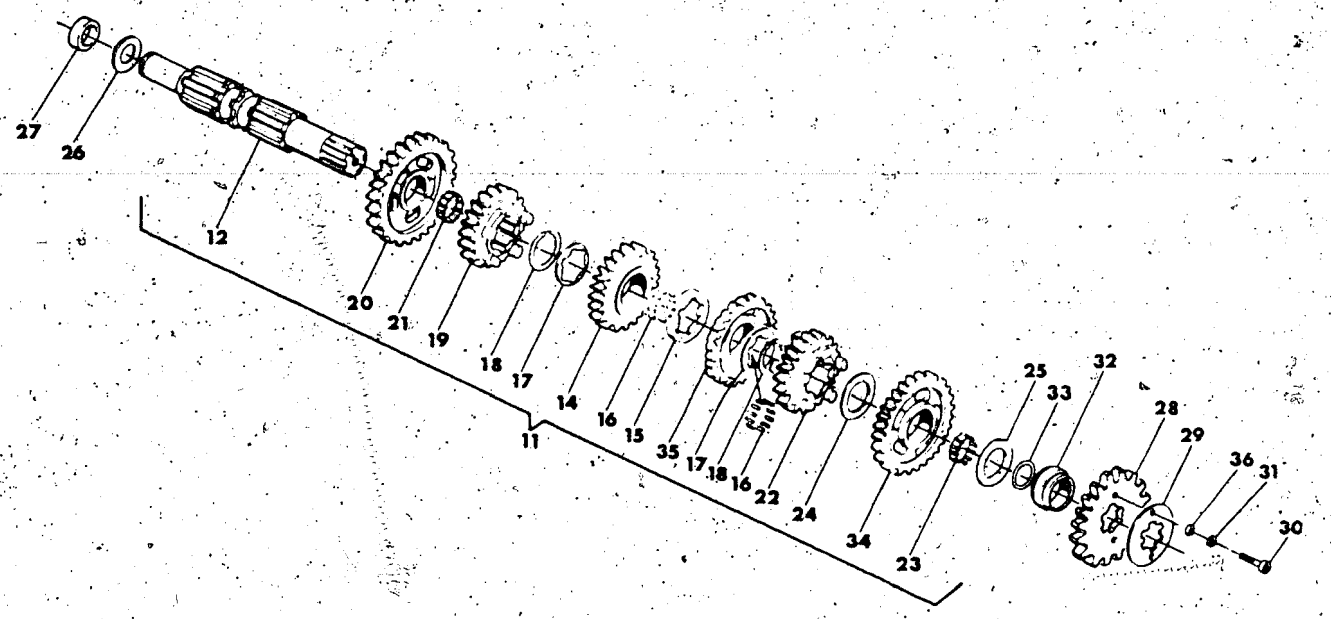

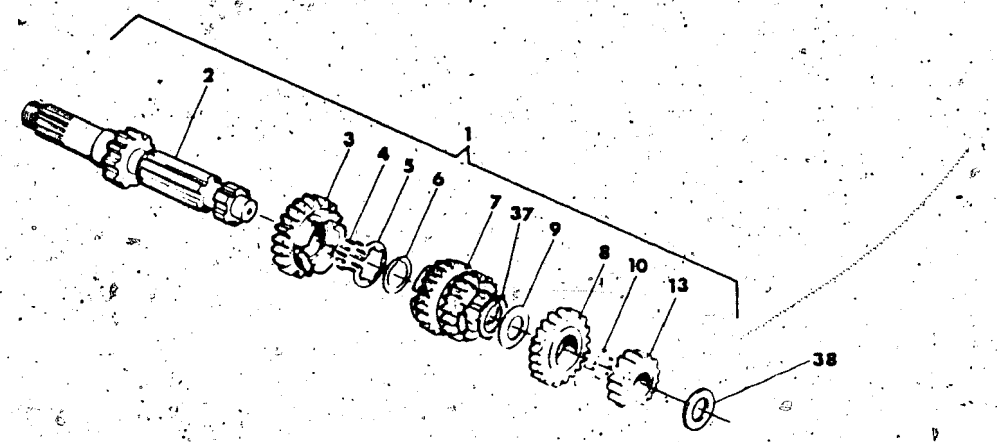

Index No. Pos. N.	Code N Nr. Code N Cod. Code Nr.	DENOMINAZIONE	NAME	DESIGNATION	BESHREIBUNG	Q.ty Q.tà Q.te M.ge	Validity Validità Validité Gültig
30	N2482-G22	Vite	Screw	Vis	Schraube	2	
31	N15535-G22	Rosetta elastica	Spring washer	Rondelle elastique	federscheibe	2	
32	33303	Distanziale	Spacer	Entretoise	Distanzstück	1	
33	19789	Anello OR	«O» Ring	Joint «O»	«O» Ring	1	
34	35488	Ingran. 2ª vel. A.S. - Z=25	Gear. counter shaft 2nd - Z=25	Pignon 2ème A.S. - Z=25	Stirnrad 2 N.W. - Z=25	1	
35	37255	Ingran. 3ª vel. A.S. Z=22	Gear. counter shaft 3rd - Z=22	Pignon 3ème A.S. - Z=22	Stirnrad 3 N.W. - Z=22	1	
36	N15503-G22	Rosetta piana	Washer	Rondelle	Scheibe	2	
37	37168	Anello Seeger	Circlip	Bague d'arrete	Federring	1	
38		Rosetta di rasamento sp.	Thrust washer	Rondelle d'epaulement	Anlaufscheibe	1	
	38110/3	0,3 mm	0,3 mm	0,3 mm	0,3 mm		
	38110/8	0,8 mm	0,8 mm	0,8 mm	0,8 mm		
	38110/9	0,9 mm	0,9 mm	0,9 mm	0,9 mm		
	38110/10	1,0 mm	1,0 mm	1,0 mm	1,0 mm		
	38110/11	1,1 mm	1,1 mm	1,1 mm	1,1 mm		

N° CATALOGO - CATALOG No. - Nr. CATALOGNE - KATALOG Nr.37737 PAGINA EMESSA Marzo '83 - PAGE IUSSED March '83 - PAGE IMPRIME Mars '83 - SEITE HERAUSGEGEBEN März '83

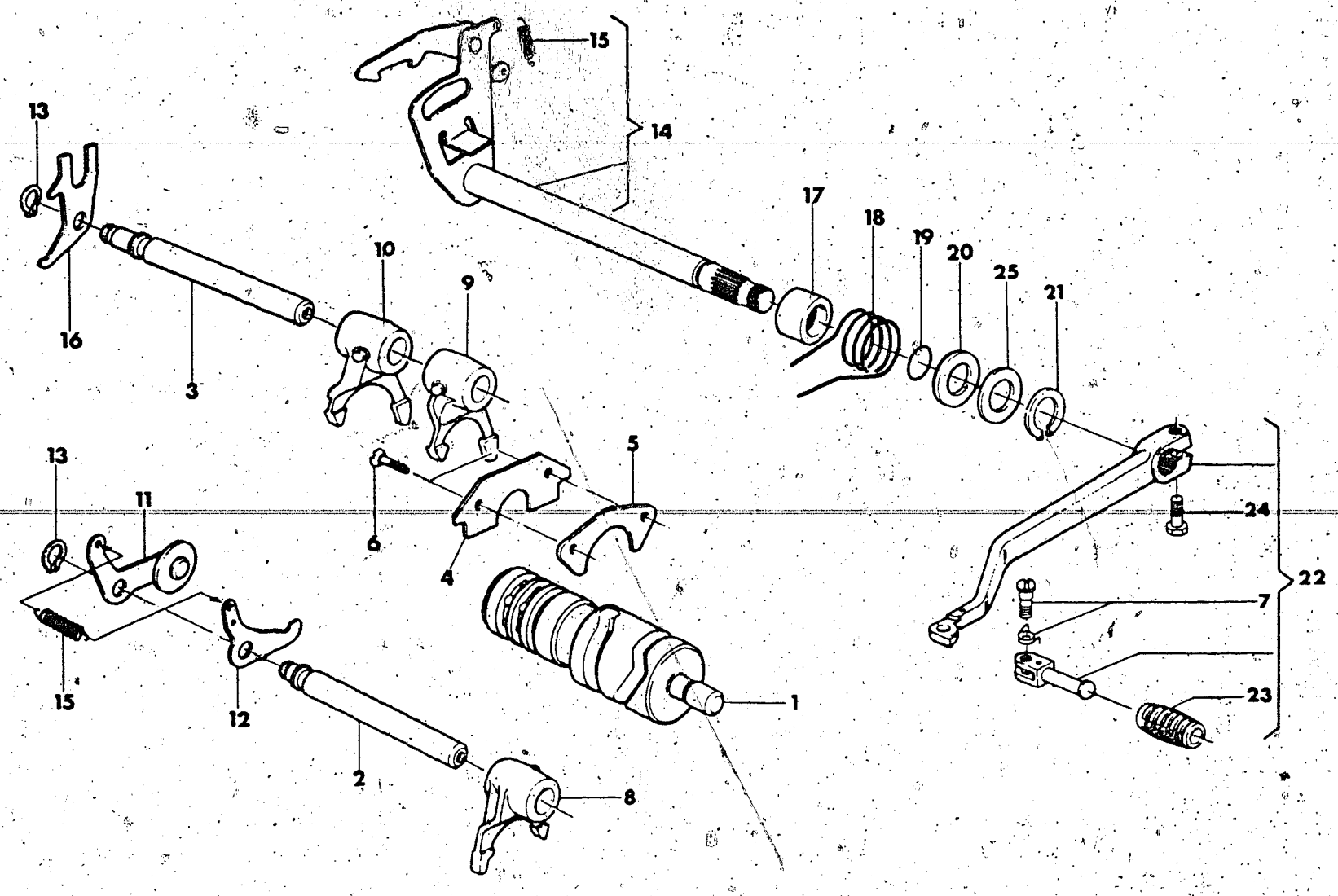

Index No. Pos N	Code N. Nr. Code N. Cod Code Nr.	DENOMINAZIONE	NAME	DESIGNATION	BESHREIBUNG	Q.ty Q.ta Q.te M.ge	Validity Validità Validité Gültig
1	31774	Albero com. forcelle	Gear shifter cam	Levier de commande	Schaltwalze	1	
2	31776	Perno forcella quinta e sesta vel.	Pin	Pivot	Stift	1	
3	31777	Perno forcella prima, seconda, terza, quarta velocità	Pin	Pivot	Stift	1	
4	24840	Piastrina di ritegno	Plate	Plaque	Platte	1	
5	24841/2	Piastrina di rasamento Sp. 0.2 mm.	Plate 0.2 mm.	Plaque 0.2 mm	Platte 0.2 mm	3	
	24841/3	Piastrina di rasamento Sp. 0.3 mm.	Plate 0.3 mm	Plaque 0.3 mm	Platte 0.3 mm	3	
6	N3834-G22	Vite	Screw	Vis	Schraube	2	
7	29862	Perno con molla	Pin with spring	Pivot avec ressort	Stift mit feder	1	
8	27158	Forcella com. ingr. quinta e sesta vel. A.P.	Fork, 5th and 6th mainshaft	Fourchette 5ème et 6ème arbre primaire	Gabel 5.6 A.W.	1	
9	35119	Forcella com. ingr. seconda e terza vel. A.S.	Fork, 2nd and 3rd countershaft	Fourchette 2ème et 3ème arbre secondaire	Gabel 2. 3 N. W.	1	
10	26134	Forcella com. ingr. prima e quarta vel. A.S.	Fork 1st and 4th countershaft	Fourchette 1ème et 4ème arbre secondaire	Gabel 1. 4 N. W.	1	
11	34035	Saltarello fissa marce	Pawl	Cliquet	Sturmhaken	1	
12	24849	Saltarello fissa folle	Pawl	Cliquet	Sturmhaken	1	
13	21375	Anello elastico	Circlip	Bague d'arret	Federring	2	
14	33014	Ass. selettore	Shifter	Selecteur	Schaltwelle	1	
15	27103	Molla	Spring	Ressort	feder	2	
16	24856	Piastrina di fermo	Plate	Plaque	Platte	1	
17	24857	Bussola	Bushing	Douille	Buchse	1	
18	24858	Molla selettore	Spring	Ressort	Feder	1	
19	25082	Anello torico	«O» Ring	Joint «O»	O-Ring	1	
20	15992	Rosetta piana	Washer	Rondelle	Abstandsring	1	
21	N21203-G22	Anello elastico	Circlip	Bague d'arret	Federring	1	
22	37267	Assieme leva com. cambio	Shift lever assy	Pedale compl.	Fussschalthebel Kpl.	1	
23	29861	Manicotto	Pedal rubber	Manchon	Gummimuffe Kpl.	1	
24	N1081-G22	Vite	Screw	Vis	Schraube	1	
25*	1049/6	Rosetta piana	Washer	Rondelle	Scheibe	1	

* Se necessaria
* If necessary
* Si necessarie
* Noting

N° CATALOGO - CATALOG No. - Nr. CATALOGNE - KATALOG Nr.37737 PAGINA EMESSA Marzo '83 - PAGE ISSUED March '83 - PAGE IUSSED Mars '83 - SEITE HERAUSGEGEBEN März '83

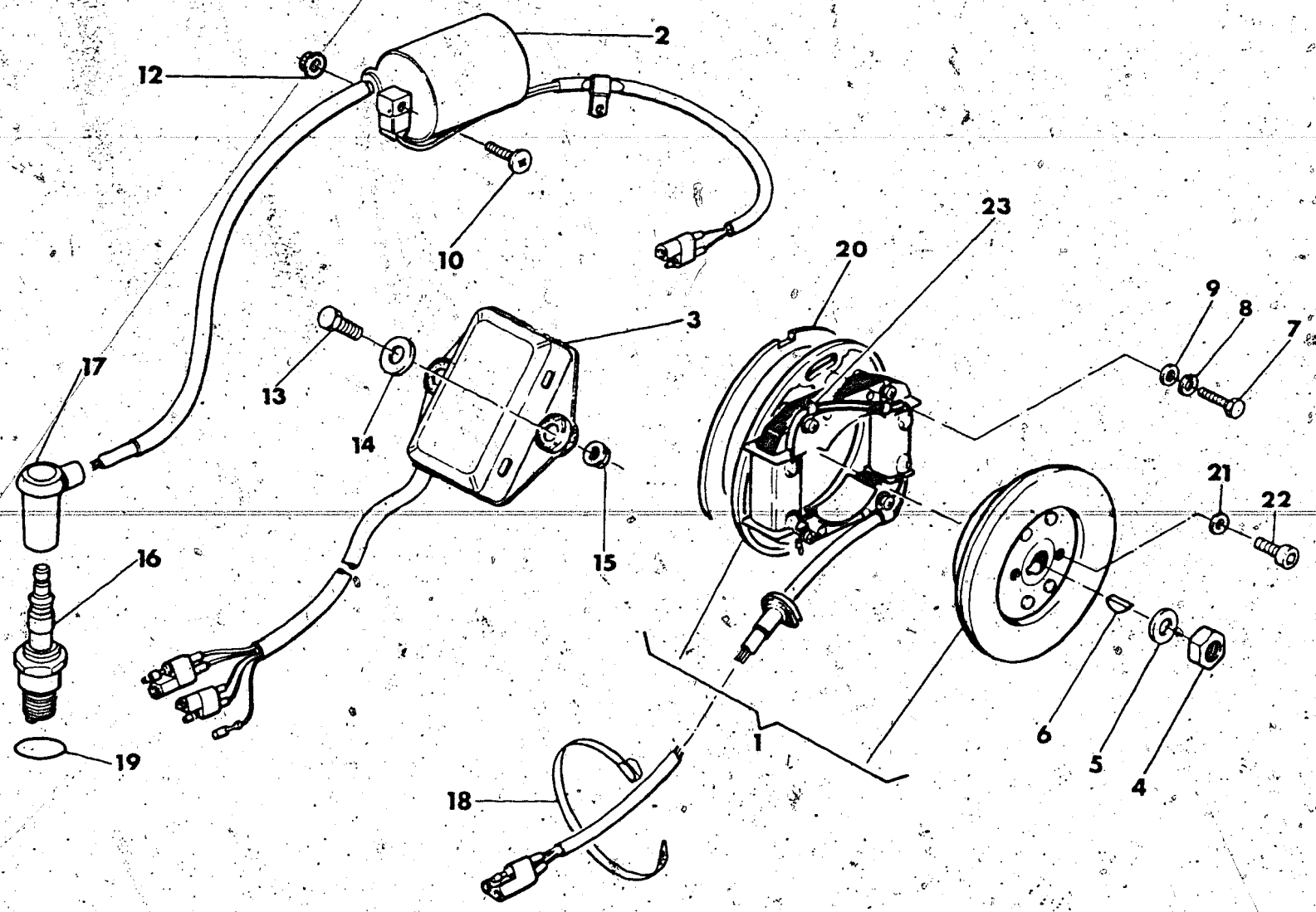

Index No Pos N	Code N Nr Code N. Cod Code Nr	DENOMINAZIONE	NAME	DESIGNATION	BESHREIBUNG	Q ty Q tà Q te M ge	Validity Validità Validité Gultig
1	38656	Volano elettronico completo	Fly wheel magneto assy	Volant compl	Schwungmagnetzunder Kpl	1	
2	32213	Bobina completa	Spark coil assy	Bobina compl	Spule Kpl	1	
3	32214	Centralina completa	Ignition module	Centrale electronique	Elektr. Zentrale	1	
4	38234	Dado fiss. rotore	Nut	Ecrou	Mutter	1	
5	19563	Rosetta	Washer	Rondelle	Scheibe	1	
6	N21007	Linguetta americana	Key	Clavette	Keil	1	
7	N1083-G22	Vite	Screw	Vis	Schraube	2	
8	N15767-G21	Rosetta elastica	Spring washer	Rondelle élastique	Federscheibe	2	
9	2709	Rosetta piana	Washer	Rondelle	Scheibe	2	
10	25254	Vite fiss. bobina	Screw	Vis	Schraube	2	
12	37896	Dado	Nut	Ecrou	Mutter	2	
13	N1081-G22	Vite fiss. centralina	Screw	Vis	Schraube	2	
14	2709	Rosetta piana	Washer	Rondelle	Scheibe	2	
15	37901	Dado	Nut	Ecrou	Mutter	2	
16	32217	Candela CHAMPION N84G	Spark CHAMPION N84G	Bougie CHAMPION N84G	Zundung KERZE CHAMPION N84G	1	
17	23158	Pipetta candela	Boot	Pipette	Sauger	1	
18	21811	Fascetta fiss. cavi volano	Clamp	Collier	Schelle	5	
19	35307	Guarnizione OR	«O» Ring	Joint «O»	«O» Ring	1	
20	36838	Spessore per statore	Thick for stator	Epaisseur pour stateur	Stator dike	1	
21	38233	Rosetta piana	Washer	Rondelle	Scheibe	2	
22	N2555-G22	Vite	Screw	Vis	Schraube	2	
23	27268	Fascetta fiss. cavi	Clamp	Collier	Schelle	1	

N° CATALOGO - CATALOG No. - Nr. CATALOGNE - KATALOG Nr 37737 - PAGINA EMESSA Marzo '83 - PAGE IUSSED March '83 - PAGE IMPRIME Mars '83 - SEITE HERAUSGEGEBEN März '83

CARBURATORE
CARBURETOR
CARBURATEUR
VERGASER

DRAWING-TAVOLA
TABLE-BILD

11

WMX 250/1

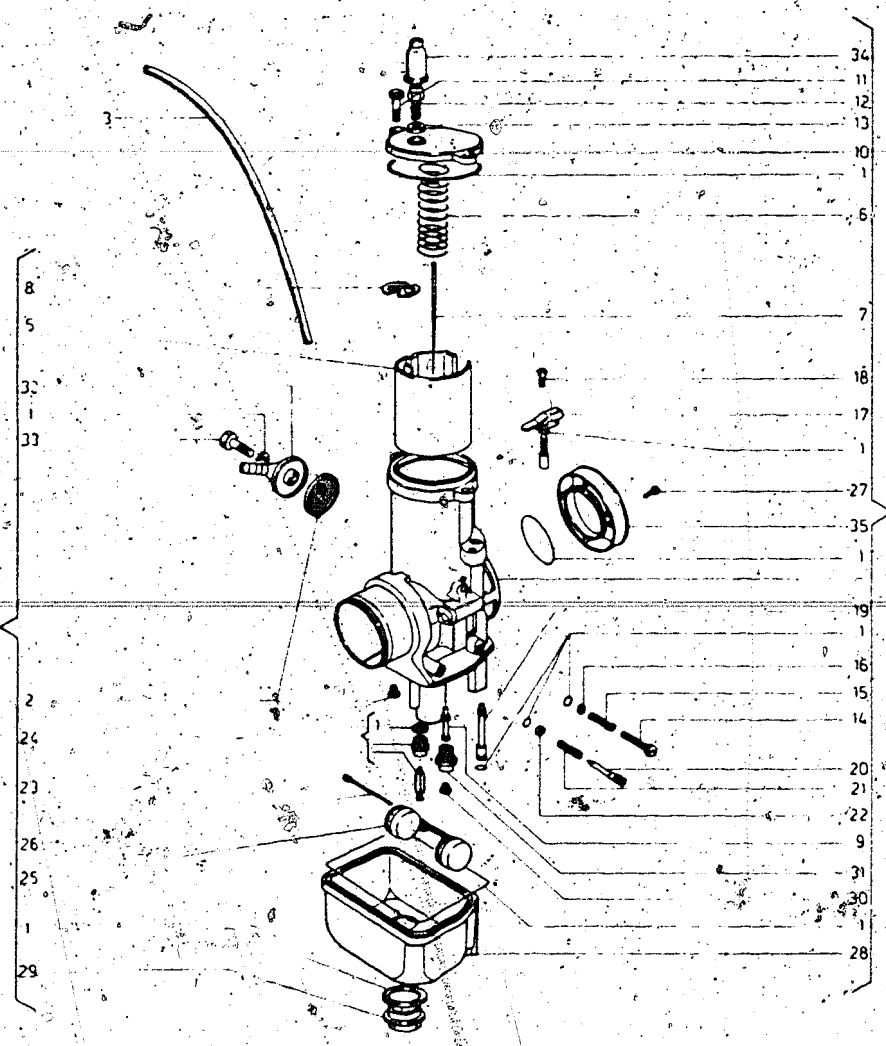

Index No Pos N.	Code N° Nr. Code N. Cod Code Nr	DENOMINAZIONE	NAME	DESIGNATION	BESHREIBUNG	Q.ty Q.ta Q.te M.ge	Validity Validità Validité Gültig
1	32861	Gruppo guarnizioni	Gaskets assy	Joint compl.	Dichtung Kpl	1	
2	12045	Filtro benzina	Filter	Filtre	Filter	1	
3	29042	Tubetto sfiato	Pipe	Tuyau	Rohr	2	
4	36294	Carburatore Dell'Orto PHBE 36HS	Carburetor Dell'Orto PHBE 36HS	Carburator Dell'Orto PHBE 36HS	Vergaser Dell'Orto PHBE 36HS	1	
5	27912/50	Valvola gas da 50	Throttle 50	Soupape 50	Ventil 50	1	
6	22466	Molla	Spring	Ressort	Feder	1	
7	27910/4	Spillo conico K4	Needle valve K4	Epingle K4	Nadeleinsate K4	1	
8	23979	Fermaglio	Retainer	Arret	Aufhalter	1	
9	29452/258	Polverizzatore AR 258	Nozzle AR 258	Pulverisateur AR 258	Düse AR 258	1	
10	32853	Coperchio	Cover	Couvercle	Deckel	1	
11	23981	Vite	Screw	Vis	Schraube	2	
12	4103	Vite tendifilo	Screw	Vis	Schraube	1	
13	4104	Dado	Nut	Ecrou	Mutter	1	
14	12029	Vite regolaz. valvola gas	Screw	Vis	Schraube	1	
15	12030	Molla	Spring	Ressort	Feder	1	
16	23983	Rondella	Washer	Rondelle	Scheibe	1	
17	32854	Dispositivo avviamento	Starting device	Dispositivi de démarrage	Startvorrichtung	1	
18	32855	Vite	Screw	Vis	Schraube	1	
19	12032/70	Getto avviamento da 70	Idling jet 70	Gicleur 70	Vergaserduse 70	1	
20	12033	Vite regolazione miscela	Screw	Vis	Schraube	1	
21	12034	Molla	Spring	Ressort	Feder	1	
22	23985	Rondella	Washer	Rondelle	Scheibe	1	
23	30794	Gruppo spillo chiusura benzina	Float valve	Pointeau du flotteur	Schwimmernadelventil	1	
24	5761/58	Getto minimo da 58	Idling jet 58	Gliceur 58	Vergaserduse 58	1	
25	34128/14	Galleggiante gr. 14	Float gr. 14	Flotteur gr. 14	Schwimmer gr. 14	1	
26	32867	Perno	Pin	pivot	Stift	1	
27	32860	Vite	Screw	Vis	Schraube	2	
28	36500	Corpo vaschetta	Body	Corp	Korper	1	
29	33211	Tappo vaschetta	Plug	Bouchon	Verchluss	1	
30	12041/185	Getto max da 185 (di serie)	Idling jet 185 (standard)	Gicleur 185 (en serie)	Vergaserduse 185 (in serie)	1	
	12041/182	Getto max da 182	Idling jet 182	Gicleur 182	Vergaserduse 182	1	
	12041/188	Getto max da 188	Idling jet 188	Gicleur 188	Vergaserduse 188	1	
31	23990	Portagetto del massimo	Support jet	Support	Halter	1	
32	12046	Pipetta tubo benzina	Inlet elbow	Tuyau de raccord	Zulaufdeckel	1	
33	12048	Vite	Screw	Vis	Schraube	1	
34	12451	Cappuccio	Cap	Capuchon	Kappe	1	
35	32859	Cornetto aspiratore	Horn	Corne	Hörnchen	1	

N° CATALOGO - CATALOG No. - Nr. CATALOGNE - KATALOG Nr.37737 - PAGINA EMESSA Marzo '83 - PAGE IUSSED March '83 - PAGE IMPRIME Mars '83 - SEITE HERAUSGEGEBEN März '83

ASPIRAZIONE E FILTRO ARIA
AIR BOX AND FILTER
ASPIRATION ET FILTRE
ANSAUGEN UND FILTER

DRAWING-TAVOLA
TABLE-BILD

12

WMX 250/1

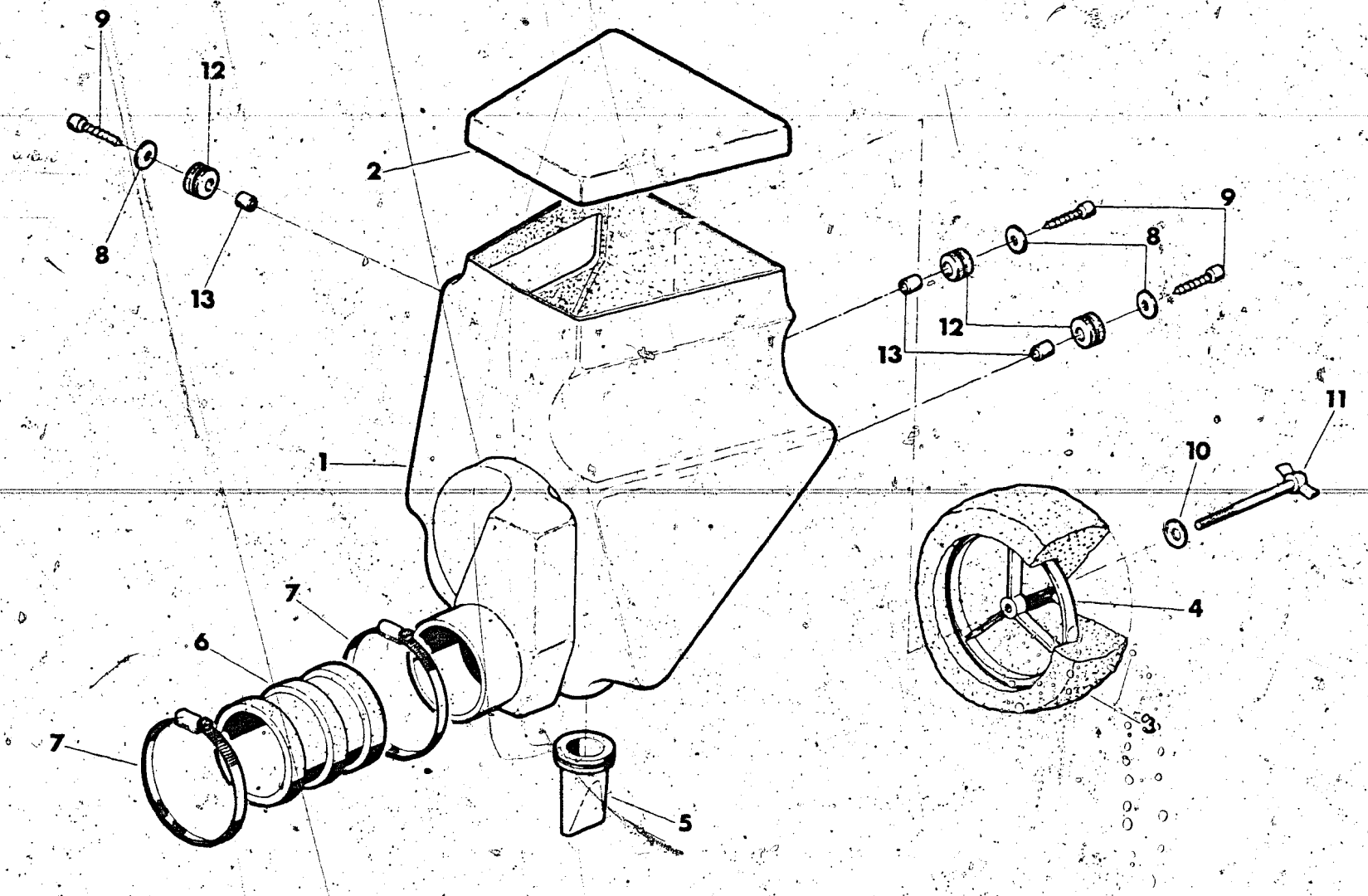

Index No Pos N.	Code N Nr Code N Cod Code Nr.	DENOMINAZIONE	NAME	DESIGNATION	BESHREIBUNG	Q ty Q ta Q te M ge	Validity Validità Validité Gültig
1	37497	Scatola filtro	Air box	Boite pour filtre	Gehause	1	
2	37502	Coperchio	Cover	Couvercle	Deckel	1	
3	37805	Filtro aria	AIR cleaner	Filtre à air	Luftfilter	1	
4	37622	Gabbietta filtro	Cleaner cage	Cage pour filtre	Kafig filter	1	
5	32531	Valvola scarico acqua	Throttle	Soupape	Ventil	1	
6	37862	Manicotto	Rubber manifold	Manchon	Gummimuffe	1	
7	37906	Fascetta	Clamp	Collier	Schelle	2	
8	N15548-G22	Rondella piana	Washer	Rondelle	Scheibe	3	
9	37746	Vite	Screw	Vis	Schraube	3	
10	N15549-G22	Rondella piana	Washer	Rondelle	Scheibe	1	
11	37947	Vite	Screw	Vis	Schraube	1	
12	18048	Antivibrante	Damper bushing	Element antivibrant	Vibrieschtzelement	3	
13	37632	Distanziale	Spacer	Entretoise	Distanzstück	3	

N. CATALOGO · CATALOG No. · Nr. CATALOGNE · KATALOG Nr.37737 · PAGINA EMESSA Marzo '83 · PAGE IUSSED March '83 · PAGE IMPRIME Mars '83 · SEITE HERAUSGEGEBEN März '83

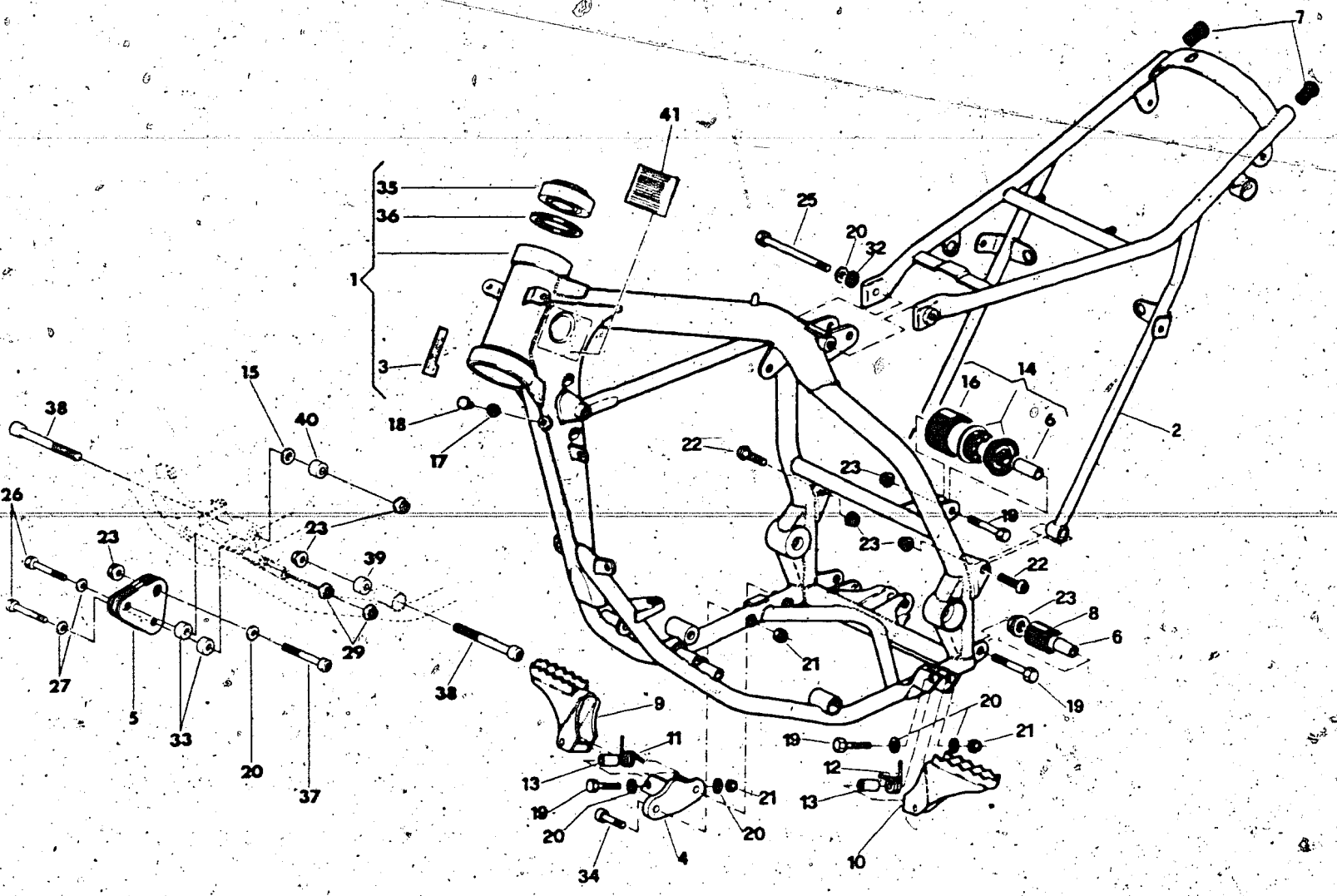

Index No Pos N.	Code N Nr Code N Cod Code Nr.	DENOMINAZIONE	NAME	DESIGNATION	BESHREIBUNG	Q ty Q tà Q te M ge	Validity Validità Validité Gultig
1	39187	Parte anteriore telaio compl. di cuscin. di sterzo	Frame Front side assy	Chassis AV. compl.	V. Fahrgestell Kpl.	1	F m 9H000629
	39188	Parte anteriore telaio compl. di cuscin. di sterzo	Frame Front side assy	Chassis AV. compl.	V. Fahrgestell Kpl.	1	D m 9H000630
2	37570	Parte posteriore telaio	Frame rear side	Chassis AR.	H. Fahrgestell	1	
3	29912	Targhetta tubi Cr Mo	Trim	Décalcomanie	Streifen	1	
4	37571	Supporto pedana destra	Right foot rest support	Support repose-pied D.	Lagerung Fussraste R.	1	
5	37623	Piastrina supp. motore	Plate	Plaquette	Platte	6	
6	37619	Distanziale	Spacer	Entretoise	Distanzstück	2	
7	37653	Tappo	Plug	Bouchon	Verchlus	2	
8	37659	Rullo inferiore	Lower roll	Rouleau inf.	Rolle	1	
9	37454	Pedana destra	R. Foot - rest	Repose-pied D.	Fussraste R.	1	
10	37455	Pedana sinistra	L. foot - rest	Repose-pied G.	Fussraste L.	1	
11	37456	Molla destra	Right spring	Ressort D.	R. Feder	1	
12	37457 *	Molla sinistra	Left spring	Ressort G.	L. Feder	1	
13	37458	Distanziale	Spacer	Entretoise	Distanzstück	2	
14	37620	Rullo superiore compl.	Upper roll assy	Rouleau sup. compl.	Rolle Kpl.	1	
15	26322/05	Rondella sp. 0,5 mm.	Washer 0,5 mm.	Rondelle 0,5 mm.	Scheibe 0,5 mm.	1	
16	37618	Anello in gomma	Rubber ring	Bague	Ring	1	
17	N15064-G22	Dado	Nut	Ecrou	Mutter	2	
18	38112	Vite	Screw	Vis.	Schraube	2	
19	N1150-G22	Vite	Screw	Vis	Schraube	2	
20	N15506-G22	Rondella piana	Washer	Rondelle	Scheibe	7	
21	14668	Dado	Nut	Ecrou	Schraube	2	
22	38086	Vite	Screw	Vis	Schraube	2	
23	37903	Dado	Nut	Ecrou	Mutter	8	
25	N1162-G22	Vite	Screw	Vis	Schraube	1	
26	N1091-G22	Vite	Screw	Vis	Schraube	4	
27	N15504-G22	Rosetta piana	Washer	Rondelle	Scheibe	4	
29	37901	Dado	Nut	Ecrou	Mutter	4	
32	N15538-G22	Rosetta elastica	Spring washer	Rondelle elastique	Federscheibe	1	
33	38264	Distanziale	Spacer	Entretoise	Distanzstück	4	
34	N2560-G22	Vite	Screw	Vis	Schraube	2	
35	27142	Cuscinetto a rulli conici	Bearing	Roulement	Lager	2	
36	27143	Rosetta di spallamento	Thrust washer	Rondelle d'épaulement	Anlaufscheibe	2	
37	N2562-G22	Vite Fiss. ant. motore	Screw	Vis	Schraube	2	
38	N2568-G22	Vite Fiss. inf. motore	Screw	Vis	Schraube	2	
39	32106/105	Distanziale	Spacer	Entretoise	Distanzstück	1	
40	32106/11	Distanziale	Spacer	Entretoise	Distanzstück	1	
41	28713	Targhetta identificazione motociclo (U.S.A.)	Trim (U.S.A.)	Décalcomanie (U.S.A.)	Streifen (U.S.A.)	1	

*: Se necessario - *: If necessary - *: Si necessaire - *: Noting

N° CATALOGO - CATALOG No. - N° CATALOGNE - KATALOG Nr 37737 PAGINA EMESSA Marzo '83 - PAGE IUSSED March '83 - PAGE IMPRIME Mars '83 - SEITE HERAUSGEGEBEN März '83

SOSPENSIONE ANTERIORE
FRONT FORK ASSEMBLY
SUSPENSION AVANT
TELESKOPGABEL

DRAWING-TAVOLA
TABLE-BILD

14
WMX 250/1

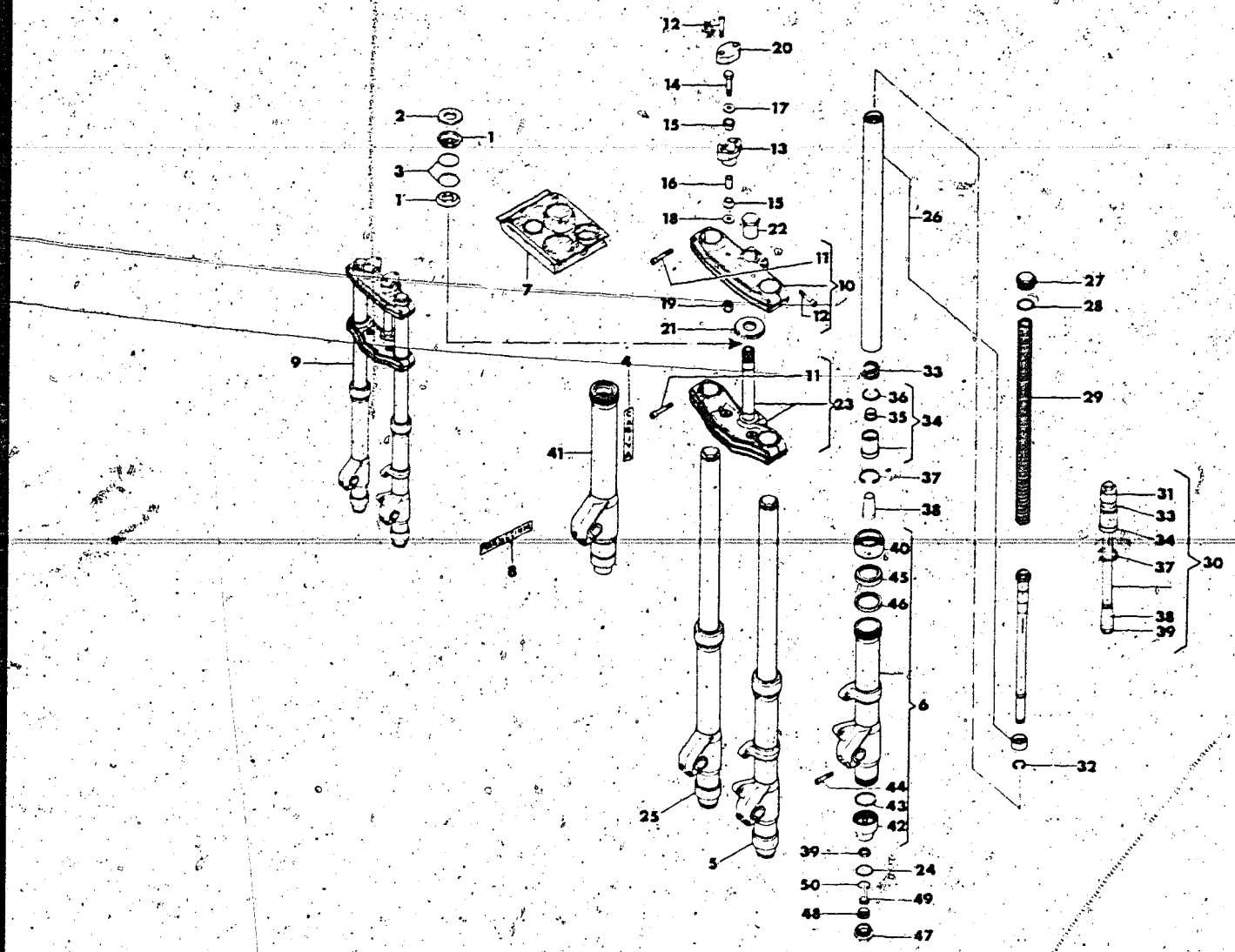

Index No. Pos. N.	Code N. Nr. Code N. Cod. Code Nr.	DENOMINAZIONE	NAME	DESIGNATION	BESHREIBUNG	Q'ty Q'tà Q'te M ge	Validity Validità Validité Gültig
1	29116	Fondello	End plate	Couvercle	Endscheibe	2	
2	4646	Rondella	Wascher	Rondelle	Scheibe	1	
3	29117	Anello di tenuta	Seal ring	Bague d'étanchéité	Dichtungsring	2	
4	32157	Adesivo marchio di fabbrica	Trim «CAGIVA»	Decalcomanie «CAGIVA»	Streifen «CAGIVA»	2	
5	38488	Assieme gamba sinistra	Left fork assy	Fourche G. compl.	Tekegabel L. Kpl.	1	
6	38489	Scorrevole sinistro compl.	Left slider assy	Montant G. compl.	Bein L. Kpl.	1	
7	38487	Gruppo guarnizioni (comprendente i n. 28,43,45,46,51)	Seal set (with Nr. 28,43,45,46,51)	Serie joints (avec N. 28,43,45,46,51)	Dichtungsgrüppe (mit N. 28,43,45,46,51)	1	
8	33110	Autoadesivo «Magnesium»	Trim «Magnesium»	Decalcomanie «Magnesium»	Streifen «Magnesium»	2	
9	36167	Assieme sospensione anteriore	Front fork assy	Suspension avant compl.	Vorderteleskopgabel Kpl.	1	
10	38462	Testa di sterzo completa	Upper bracket assy	Pont de fourche compl.	Gabelbsücke, oben Kpl.	1	
11	N2559-G19	Vite	Screw	Vis	Schraube	7	
12	N2558-G19	Vite	Screw	Vis	Schraube	6	
13	38501	Base morsetto manubrio	Clamp handlebar holder	Support etan guidon	Griffklemme Halter	2	
14	38492	Vite	Screw	Vis	Schraube	2	
15	36936	Elemento elastico	Elastic element	Element elastique	Federelement	4	
16	36937	Distanziale	Spacer	Entretoise	Distanzstück	2	
17	36938	Rondella superiore	Washer	Rondelle	Scheibe	2	
18	36939	Rondella inferiore	Washer	Rondelle	Scheibe	2	
19	N15197-G22	Dado frenato	Nut	Ecrou	Mutter	2	
20	38502	Morsetto manubrio	Clamp	Eton	Klemme	2	
21	36941	Ghiera registro cuscinetti	Adjuster, bearing	Embout de reglage	Nut'mutter	1	
22	36942	Dado	Nut	Ecrou	Mutter	1	
23	38464	Base di sterzo completa	Stem & lower bracket assy	Pont de fourche inf. compl.	Gabelbrücke, unten Kpl.	1	
24	36974	Anello «OR»	«O» ring	Bague «O»	«O» ring	2	
25	38467	Assieme gamba destra	Right fork leg assy	Fourche D. compl.	R. Telegabel Kpl.	1	
26	38468	Asta di forza	Fork leg	Tuyau	Rohr	2	
27	38469	Tappo	Plug	Bouchon	Verschlusschraube	2	
28	38470	Anello OR	«O» ring	Joint «O»	«O» ring	2	
29	38471	Molla	Spring	Ressort	Feder	2	
30	38472	Variatore compl.	Damper tube assy	Tuyau ammortisseur compl.	Dampferrohr Kpl.	2	
31	38474	Pistone	Damper piston	Piston	Kolben	2	
32	36954	Anello elastico	Lock ring	Bague d'arret	Sicherungsscheibe	2	
33	38475	Molla di rimbalzo	Spring	Ressort	Feder	2	
34	38476	Gruppo valvola	Damper valve assy	Soupape compl.	Ventil Kpl.	2	
35	38478	Valvola	Damper valve	Soupape	Ventil	2	
36	36959	Anello elastico	Lock ring	Bague d'arret	Sicherungsscheibe	2	
37	36960	Anello elastico	Lock ring	Bague d'arret	Sicherungsscheibe	2	

N° CATALOGO - CATALOG No. - Nr. CATALOGNE - KATALOG Nr.37737 PAGINA EMESSA Marzo '83 - PAGE IUSSED March '83 - PAGE IMPRIME Mars '83 - SEITE HERAUSGEGEBEN März '83

SOSPENSIONE ANTERIORE
FRONT FORK ASSEMBLY
SUSPENSION AVANT
TELESKOPGABEL

DRAWING-TAVOLA
TABLE-BILD

14
WMX 250/1

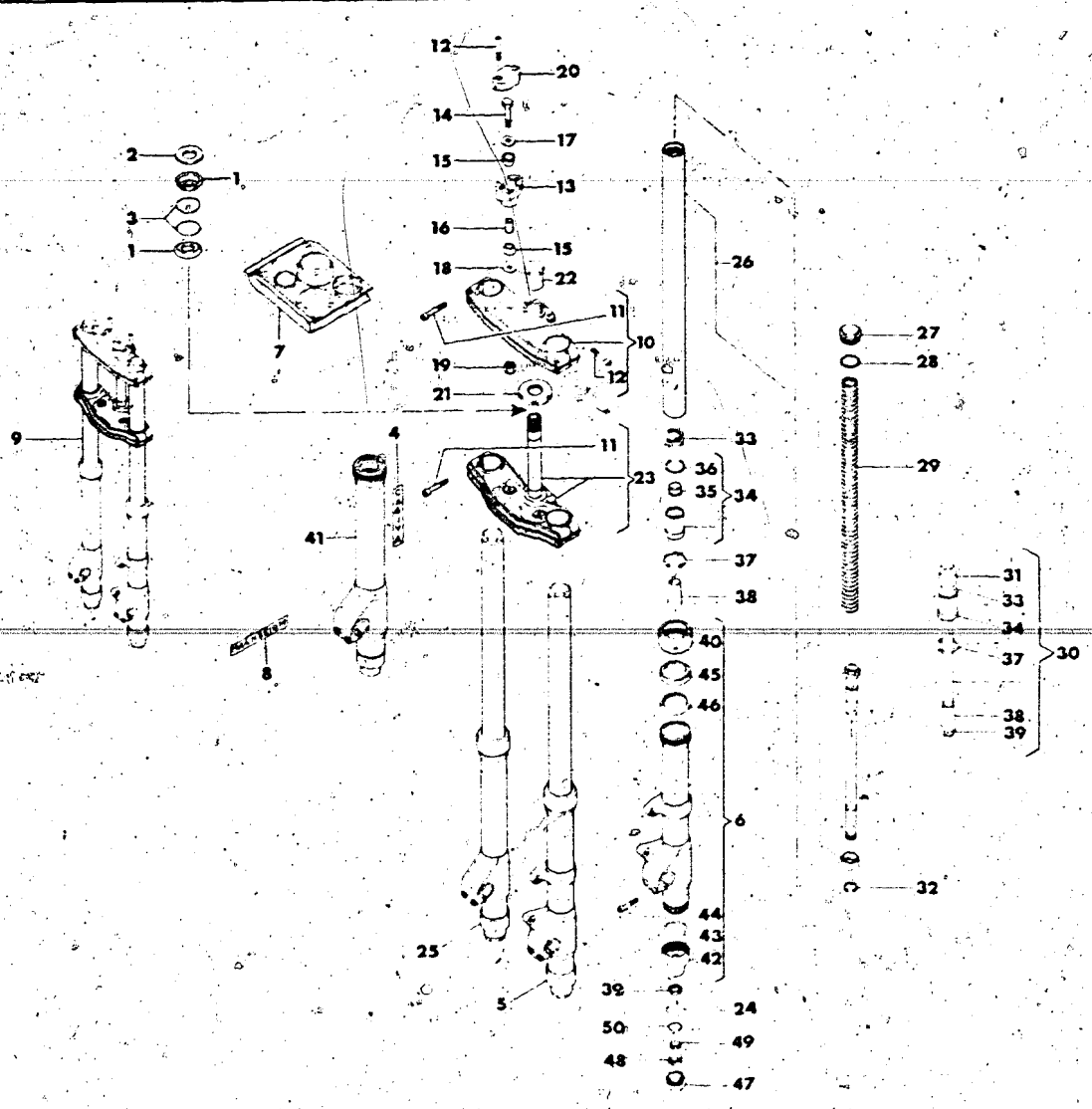

Index No Pos N	Code N Nr Code N Cod Code Nr	DENOMINAZIONE	NAME	DESIGNATION	BESHREIBUNG	Q ty Q ta Q te M ge	Validity Validita Validite Gultig
38	36961	Cono per variatore	Variator horn	Corn pour variateur	Druckregler Horchen	2	
39	36962	Dado	Nut	Ecrou	Mutter	2	
40	38486	Ghiera superiore	Ring nut	Embout	Nut mutter	2	
41	38479	Scorrevole destro compl	Right slider assy	Montant D. compl.	Bein R. Kpl	1	
42	38482	Ghiera inferiore	Ring nut	Embout	Nut mutter	2	
43	38483	Anello OR	«O» ring	Joint «o»	«O» ring	2	
44	N2556-G19	Vite	Screw	Vis	Schraube	4	
45	38484	Anello di tenuta sup	seal ring	Bague d'étancheité	Dichtring	2	
46	38485	Anello di tenuta inf	Seal ring	Bague d'étancheité	Dichtring	2	
47	36970	Tappo valvola compenso	Valve plug	Bouchon soupape	Ventilverschluss	2	
48	36971	Molla	Spring	Ressort	Feder	2	
49	36972	Valvola compenso	Valve	Soupape	Ventil	2	
50	36973	Anello elastico	Lock ring	Bague d'arret	Sicherungsscheibe	2	

N° CATALOGO · CATALOG No · Nr CATALOGNE · KATALOG Nr 37737 · PAGINA EMESSA Marzo '83 · PAGE IUSSED March '83 · PAGE IMPRIME Mars '83 · SEITE HERAUSGEGEBEN März '83

FORCELLONE E SOSPENSIONE POSTERIORE
SWING ARM AND REAR SUSPENSION
FOURCHE ET SUSPENSION ARRIÈRE
GABEL UND HINT. AUFHÄNGUNG

DRAWING-TAVOLA
TABLE-BILD

15

WMX 250/1

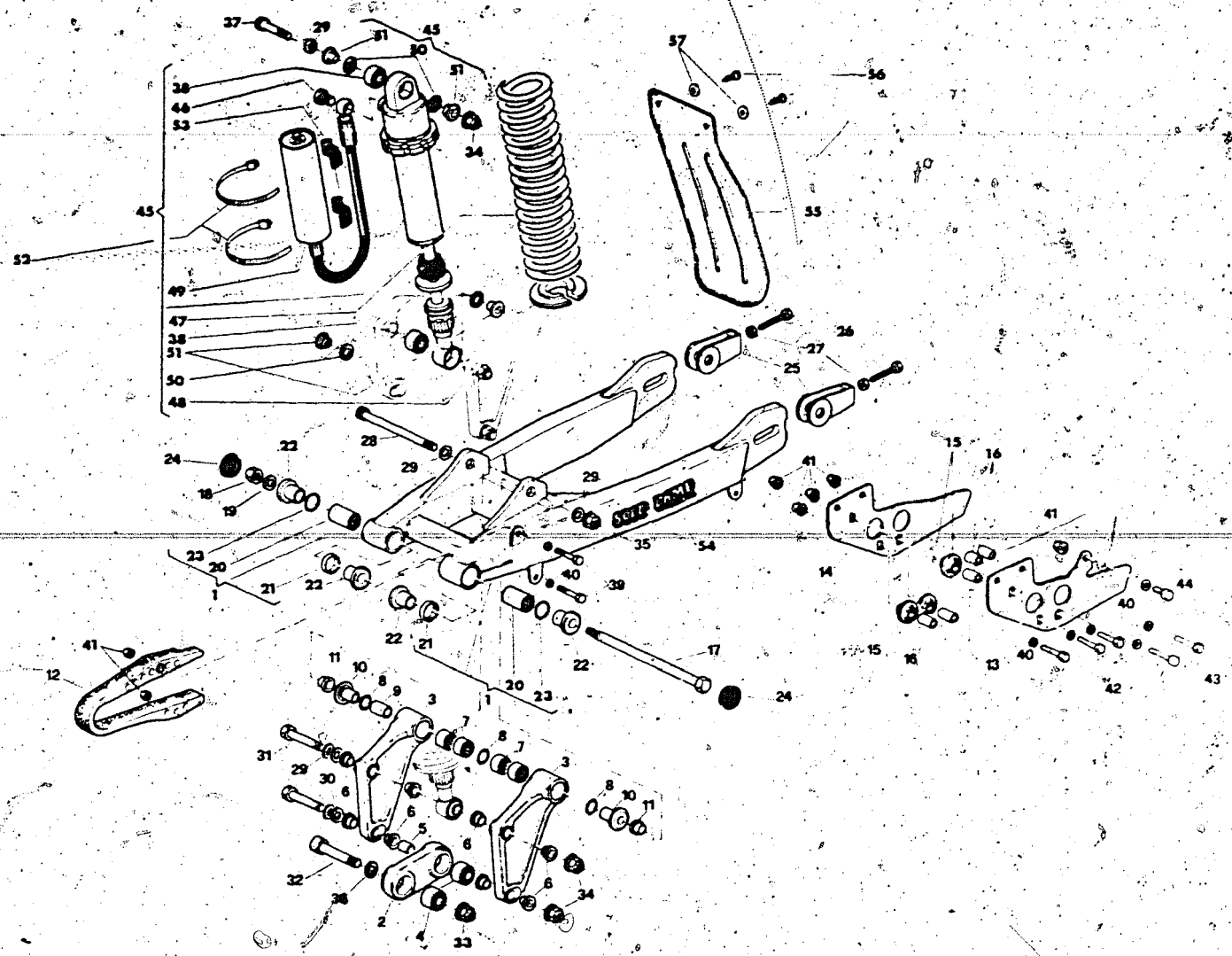

Index No Pos. N.	Code N. Nr Code N Cod. Code Nr	DENOMINAZIONE	NAME	DESIGNATION	BESHREIBUNG	Q.ty Q.ta Q.te M.ge	Validity Validità Validité Gültig
1	38747	Assieme forcellone	Swing arm assy	Fourche AR compl.	Gabel-Kpl	1	
2	37270	Biella	Connecting rod	Bielle	Pleuelstange	1	F m° 9H 000629
	39080	Biella	Connecting rod	Bielle	Pleuelstange	1	D m 9H 000630
3	37271	Bilanciere	Compensator	Balancier	Hebel	2	
4	37339	Cuscinetto a snodo sferico	Bearing	Roulement	lager	2	
5	37633	Boccola	Bushing	Douille	Buchse	1	
6	37634	Boccola con collare	Bushing	Douille	Buchse	8	
7	37340	Gabbia a rullini	Needle bearing	Roulement aiguilles	Nadelkatig	4	
8	26884	Anello OR	«O» Ring	Joint «O»	O-Ring	3	
9	37646	Boccola	Bushing	Douille	Buchse	1	
10	37647	Boccola	Bushing	Douille	Buchse	2	
11	37648	Boccola con collare	Bushing	Douille	Buchse	2	
12	37336	Pattino catena	Chain slider	Patin	Fuhrung	1	
13	37624	Piastra esterna guidacatena	Plate	Plaque	Platte	1	
14	37625	Piastra interna guidacatena	Plate	Plaque	Platte	1	
15	33470	Rullo	Roller	Rouleau	Rolle	3	
16	37635	Distanziale	Spacer	Entretoise	Distanzstuck	5	
17	33208	Perno rotaz. forcellone	Pin	Pivot	Stift	1	
18	N15213-G22	Dado	Nut	Ecrou	Mutter	1	
19	9671	Rondella	Washer	Rondelle	Scheibe	1	
20	37554	Gabbia a rullini	Needle bearing	Roulement aiguilles	Nadelkatig	2	
21	32065	Anello di tenuta	Seal ring	Bague d'etancheité	Dichtungstring	2	
22	35095	Bussola	Bushing	Douille	Buchse	4	
23	28929	Anello OR	«O» Ring	Joint «O»	O-Ring	2	
24	32071	Tappo	Plug	Bouchon	Verschluss	2	
25	32022	Tendicatena	Chain adjuster	Tendeur de chaine	Katterspanner	2	
26	13825	Vite	Screw	Vis	Schraube	2	
27	N15064-G22	Dado	Nut	Ecrou	Mutter	2	
28	37784	Perno rotaz. bilancieri	Pin	Pivot	Stift	1	F m 9H 000629
	39146	Perno rotaz. bilancieri	Pin	Pivot	Stift	1	D m 9H 000630
29	N15771-G22	Rondella elastica	Spring washer	Rondelle elastique	Federscheibe	5	
30	N15507-G22	Rondella piana	Washer	Rondelle	Scheibe	5	
31	37783	Vite	Screw	Vis	Schraube	2	
32	37782	Vite	Screw	Vis	Schraube	1	F m 9H 000629
	39145	Vite	Screw	Vis	Schraube	1	D m 9H 000630
33	37786	Dado	Nut	Ecrou	Mutter	1	
34	37785	Dado	Nut	Ecrou	Mutter	3	
35	37787	Dado	Nut	Ecrou	Mutter	1	
36	N15541-G22	Rondella elastica	Spring washer	Rondelle elastique	Fereschеibe	1	
37	37781	Vite	Screw	Vis	Schraube	1	

N° CATALOGO · CATALOG No · Nr CATALOGNE · KATALOG Nr 37737 · PAGINA EMESSA Marzo '83 · PAGE ISSUED March '83 · PAGE IMPRIMÉ Mars '83 · SEITE HERAUSGEGEBEN März '83

FORCELLONE E SOSPENSIONE POSTERIORE
SWING ARM AND REAR SUSPENSION
FOURCHE ET SUSPENSION ARRIÈRE
GABEL UND HINT. AUFHÄNGUNG

DRAWING-TAVOLA
TABLE-BILD

15

WMX 250/1

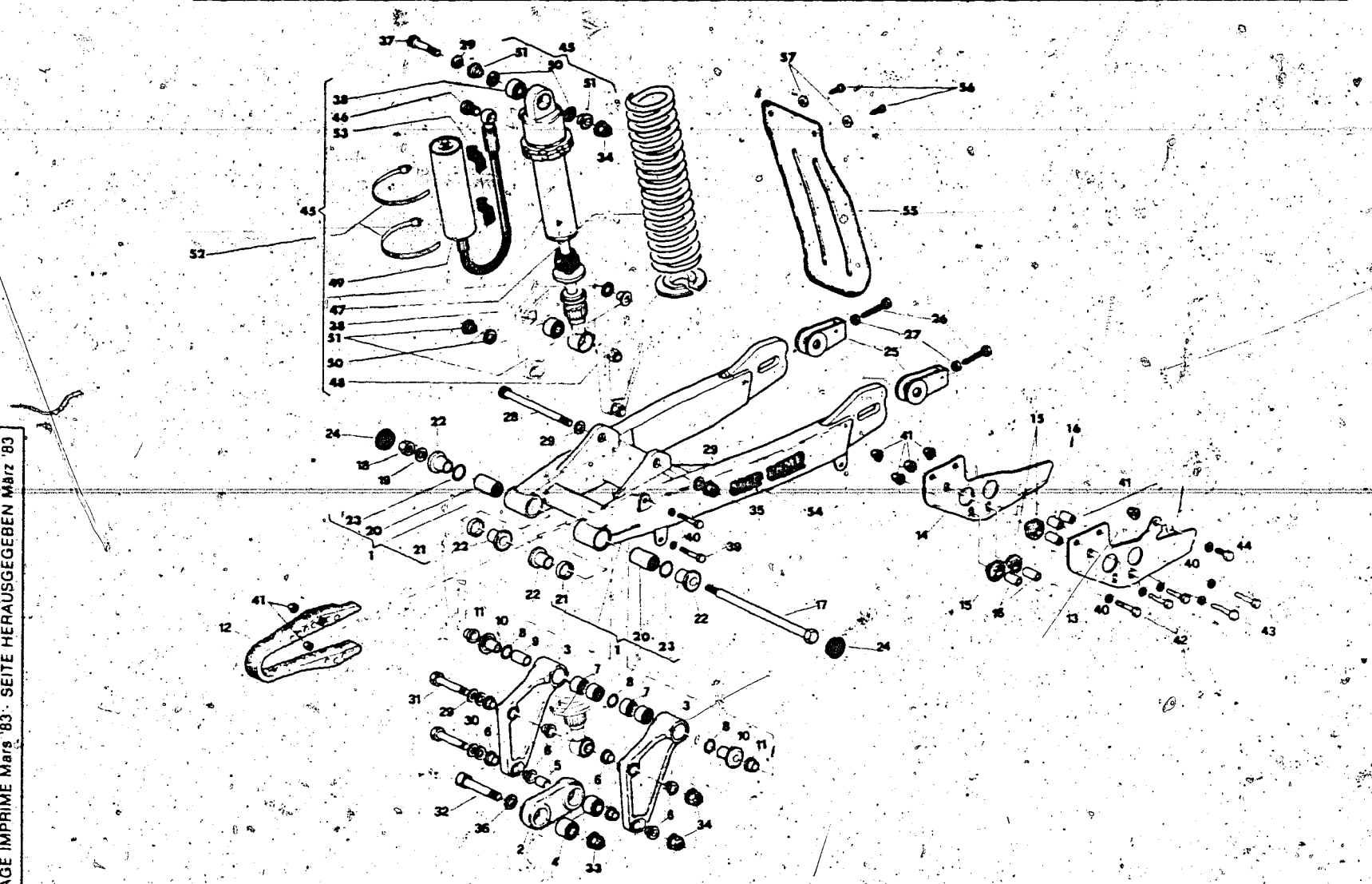

Index No Pos N	Code N Nr. Code N Cod Code Nr	DENOMINAZIONE	NAME	DESIGNATION	BESHREIBUNG	Q ty Q ta Q te M ge	Validity Validita Validite Gultig
38	38764	Cuscinetto a snodo sferico	Bearing	Roulement	lager	2	
39	N1091-G22	Vite	Screw	Vis	Schraube	2	
40	N15504-G22	Rondella piana	Washer	Rondelle	Scheibe	8	
41	37901	Dado	Nut	Ecrou	Mutter	8	
42	N1087-G22	Vite	Screw	Vis	Schraube	3	
43	N1089-G22	Vite	Screw	Vis	Schraube	2	
44	N1079-G22	Vite	Screw	Vis	Schraube	1	
45	37263	Ammortizzatore	Absorber	Amortisseur	Stossdampfer		
		«OHLINS» completo	«OHLINS» assy	«OHLINS» compl	«OHLINS» Kpl	1	F.m. 9H 000629
	39144	Ammortizzatore	Absorber	Amortisseur	Stossdampfer		
		«OHLINS completo»	«OHLINS assy»	«OHLINS compl.»	«OHLINS Kpl.»	1	D.m. 9H 000630
46	38763	Vite	Screw	Vis	Schraube	1	
47	38765	Molla	Spring	Ressort	Feder	1	
48	38766	Ghiera inferiore	Lower ringnut	Embout inf.	Unternut mutter	1	
49	38762	Serbatoio	Absorber tank	Reservoir	Kraftstoffbehälter	1	
50	38767	Anello in feltro	Ringh.	Joint	Ring	4	
51	38768	Boccola	Bushing	Douille	Buchse	4	
52	33280	Fascetta	Clamp	Collier	Schelle	1	
53	38769	Appoggio elastico	Rubber isolator	Garniture	Unterlage	2	
54	38136	Adesivo «SOFT DAMP»	Trim «SOFT DAMP»	Decalcomanie «SOFT DAMP»	Streifen «SOFT DAMP»	2	
55	38115	Protezione ammortizzatore	Absorber guard	Protection	Protektion	1	
56	37745	Vite	Screw	Vis	Schraube	2	
57	N15548-G22	Rondella piana	Washer	Rondelle	Scheibe	2	

N° CATALOGO - CATALOG No. - Nr. CATALOGNE - KATALOG Nr.37737 PAGINA EMESSA Marzo '83 • PAGE IUSSED March '83 • SEITE HERAUSGEGEBEN März '83 PAGE IMPRIME Mars '83

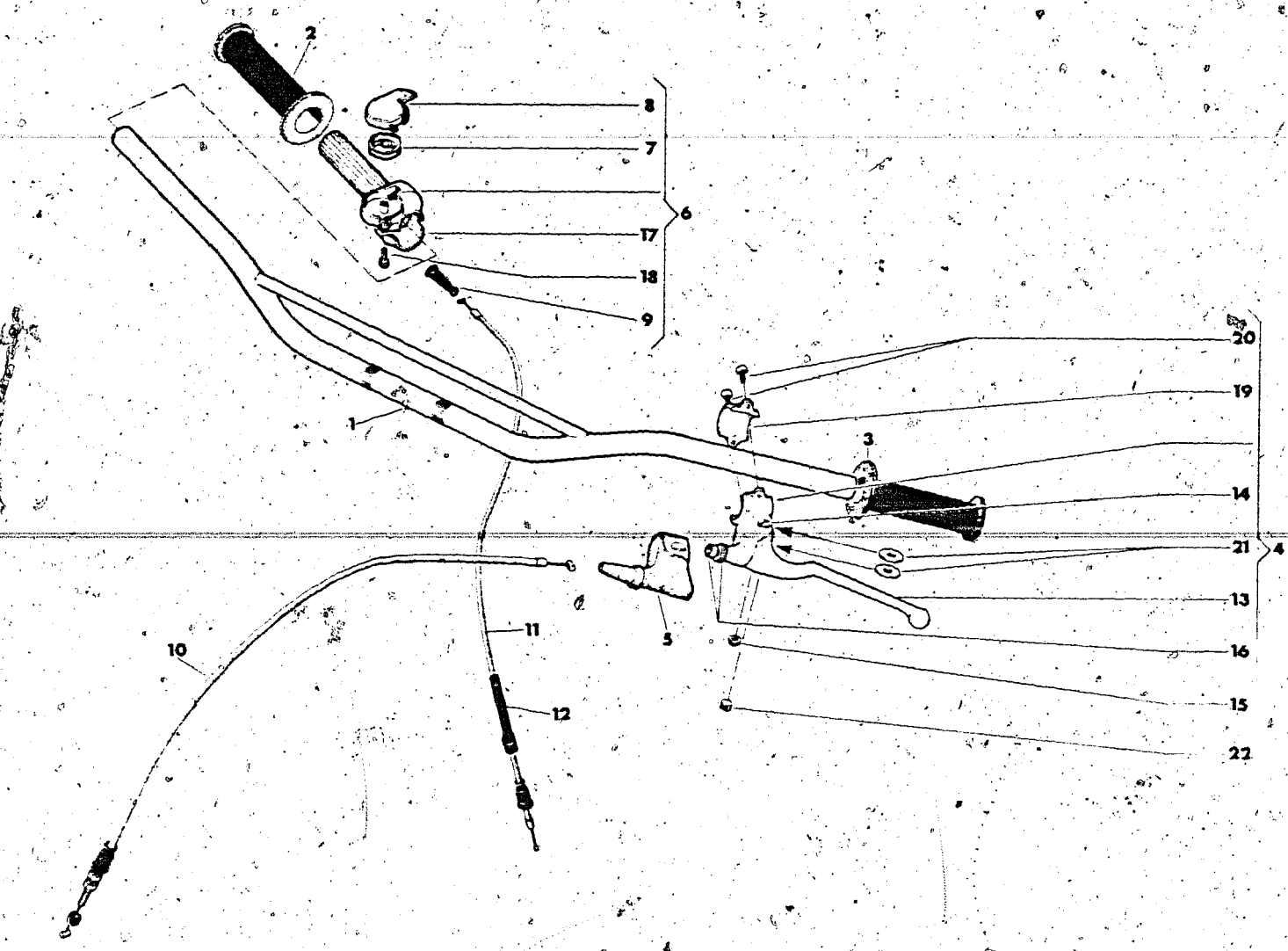

Index No. Pos. N	Code N. Nr. Code N. Cod Code Nr.	DENOMINAZIONE	NAME	DESIGNATION	BESHREIBUNG	Q.ty Q.tà Q.te Menge	Validity Validità Validité Gültig
1	37465	Manubrio	Handlebar	Guidon	Lenker	1	
2	30343	Manopola destra	R. Handle grip	Poignée D.	Lenker-Festgriff R.	1	
3	30344	Manopola sinistra	L. Handle grip	Poignée L.	Lenker-Festgriff L.	1	
4	37312	Comando frizione completo	Clutch control assy	Levier d'embrayage	Kupplungschbelgruppe Kpl.	1	
5	37314	Coprileva	Guard	Protection	Schute	1	
6	37347	Comando gas completo	Throttle control assy	Commande de gas compl.	Gasdrehgriff Kpl.	1	
7	38804	Rullo guida trasmissione	Throttle cable roll	Rouleu	Rolle	1	
8	38803	Coperchio superiore	Upper cover	Couvercle	Deckel	1	
9	38805	Cappuccio	Cap	Capouchon	Lenker-Festgriff	1	
10	37510	Trasmissione com. frizione	Clutch cable assy	Cable embrayage compl.	Kupplungszug Kpl.	1	
11	37511	Trasmissione com. gas	Throttle cable assy	Cable du gaz compl.	Gaszug Kpl.	1	
12	37841	Molla	Spring	Ressort	Feder	1	
13	37316	Leva com. frizione	Clutch lever	Levier de embrayage	Kupplungschebel	1	
14	38797	Vite fulcro leva	Screw	Vis	Schraube	1	
15	38799	Dado	Nut	Ecrou	Mutter	1	
16	38800	Gruppo di registro	Adjuster assy	Tendeur compl.	Spannungsregler Kpl.	1	
17	38806	Cavallotto	Holder	Support	Lagerung	1	
18	N2487-G19	Vite	Screw	Vis	Schraube	2	
19	38801	Cavallotto	Holder	Support	Lagerung	1	
20	N4103-G19	Vite	Screw	Vis	Schraube	2	
21	38798	Rondella fra leva e supporto	Washer	Rondelle	Scheibe	2	
22	38802	Barilotto	Cable retainer	Cliquet	Nippelaufnahme	1	

N° CATALOGO - CATALOG No. - Nr. CATALOGNE - KATALOG Nr.37737 - PAGINA EMESSA Marzo '83 - PAGE IUSSED March '83 - PAGE IMPRIME Mars '83 - SEITE HERAUSGEGEBEN März '83

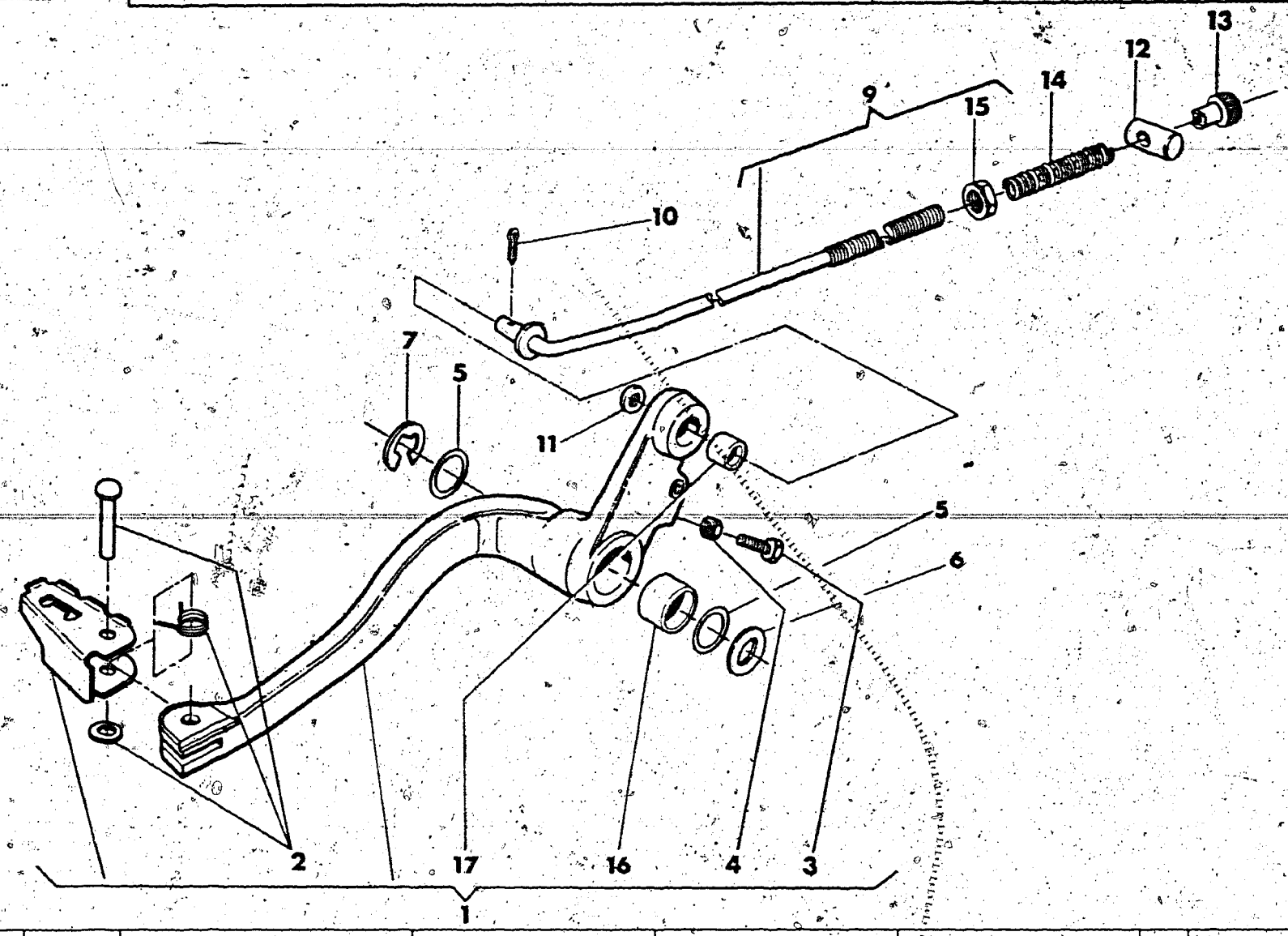

Index No. Pos. N.	Code N. Nr. Code N. Cod. Code Nr.	DENOMINAZIONE	NAME	DESIGNATION	BESHREIBUNG	Q.ty Q.tà Q.te M ge	Validity Validità Validité Gultig
1	37268	Ass. leva freno post.	Lever assy	Levier compl.	Bremschebel, Kpl.	1	
2	32354	Molla con perno a rosetta	Spring with pin and washer	Ressort avec pivot et rondelle	Feder	1	
3	N1079-G22	Dado	Nut	Ecrou	Mutter	1	
4	N15033-G22	Vite	Screw	Vis	Schraube	1	
5	1199	Anello OR	«O» Ring	Joint «O»	O-Ring	2	
6	19345	Rosetta	Washer	Rondelle	Scheibe	1	
7	N21312-G0	Anello elastico	Circlip	Bague d'arret	Federring	1	
9	37644	Tirante com. freno	Tie-rod	Tirant	Betatigungsstange	1	
10	N20067-G22	Copiglia	Cotter pin	Goupille	Splint	1	
11	N15504-G22	Rosetta	Washer	Rondelle	Scheibe	1	
12	12723	Barilotto	Retainer	Cliquet	Nippelaufnahme	1	
13	6925	Pomolo	Knurled nut	Embout de réglage	Verstellungmutter	1	
14	6513	Molla	Spring	Ressort	Feder	1	
15	N15033-G22	Dado	Nut	Ecrou	Mutter	2	
16	32164	Bussola	Bushing	Douille	Buhse	1	
17	32637	Bussola	Bushing	Douille	Buchse	1	

N° CATALOGO - CATALOG No. - Nr. CATALOGNE - KATALOG Nr.37737 PAGINA EMESSA Marzo '83 - PAGE IUSSED March '83 - PAGE IUSSED Mars '83 - SEITE HERAUSGEGEBEN März '83

CARENATURE, PARAFANGHI E SELLA
FENDERS, CHAIN GUARD AND SEAT
CARENATURE, GARDE-BOUES ET SIEGE
VERKLEIDUNG UND KOTFLÜGEL UND SATTEL

DRAWING-TAVOLA
TABLE-BILD

18

WMX 250/1

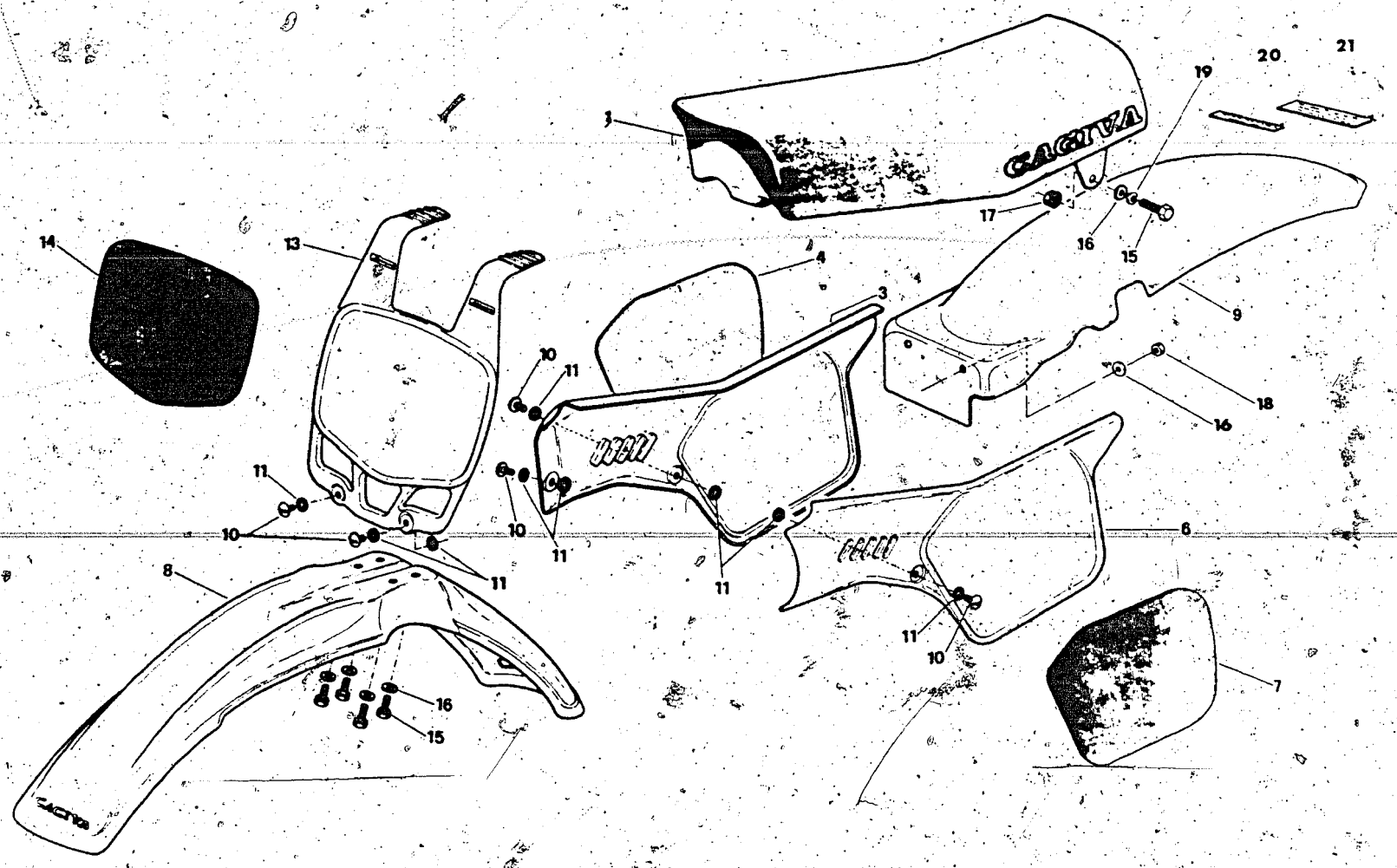

Index No. Pos. N.	Code N. Nr. Code N. Cod. Code Nr.	DENOMINAZIONE	NAME	DESIGNATION	BESHREIBUNG	Q ty Q tà Q te M ge	Validity Validità Validité Gultig
1	37780	Sella completa	Seat assy	Siege compl.	Sattel Kpl.	1	
3	37487	Pannello laterale destro	Right panel	Panneau D.	platte R.	1	
4	37508	Autoadesivo destro	Right trim	Decalcomanie D.	Abziehbild R.	1	
6	37484	Pannello laterale sinistro	Left panel	Panneau G.	Platte L.	1	
7	37506	Autoadesivo sinistro	Left trim	Decalcomanie ZG.	Abziehbild L.	1	
8	37482	Parafango anteriore	Front fender	Garde-bove AV.	Vorderrad Kolflugel	1	
9	37494	Parafango posteriore	Rear fender	Garde-bove AR.	Hinterrad Kolflugel	1	
10	37636	Vite	Screw	Vis	Schraube	5	
11	37656	Rondella in gomma	Rubber washer	Rondelle	Sheibe	10	
13	37490	Portanumero contiene	Front number holder	Porte numero AV.	Vord halter.	1	
14	37504	Autoadesivo per portanumero	Front trim	Decalcomanie AV.	Vord Abziehbild	1	
15	N1081-G22	Vite	Screw	Vis	Schraube	6	
16	N15549-G22	Rondella piana	Washer	Rondelle	Scheibe	8	
17	37901	Dado	Nut	Ecrou	Mutter	2	
18	14868	Dado	Nut	Ecrou	Mutter	2	
19	N15536-G22	Rosetta elastica	Spring washer	Rondelle elastique	Federscheibe	2	
20	38081	Targhetta «moto senza garanzia» (U.S.A.	Plate (U.S.A)	Targe (U.S.A.)	Türschild (U.S.A.)	1	
21	39031	Decalcomania Raccomandazioni	Trim	Decalcomanie	Absiehbild	1	

N° CATALOGO · CATALOG No. · Nr. CATALOGNE · KATALOG Nr.37737 PAGINA EMESSA Marzo '83 · PAGE IUSSED March '83 · PAGE IMPRIME Mars '83 · SEITE HERAUSGEGEBEN März '83

SERBATOIO CARBURANTE
GAS TANK
RESERVOIR CARBURANT
KRAFTSTOFFBEHÄLTER

DRAWING-TAVOLA
TABLE-BILD

19

WMX 250/1

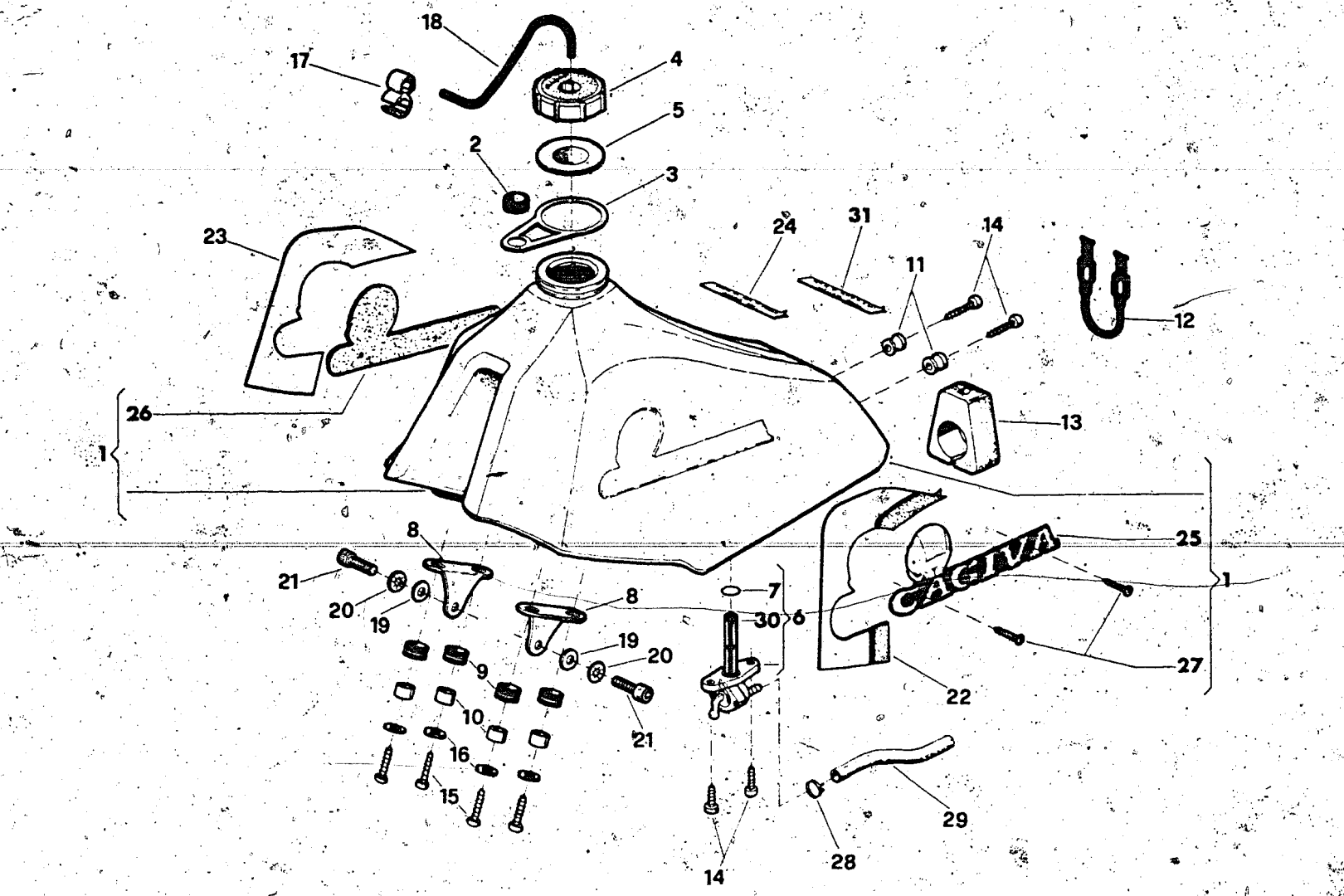

Index No. Pos. N.	Code N. Nr. Code N. God. Code Nr.	DENOMINAZIONE	NAME	DESIGNATION	BESHREIBUNG	Q.ty Q.tà Q.te M.ge	Validity Validità Validité Gultig
1	37496	Serbatoio carburante compl. di marchi di fabbrica	Gas tank assy	Reservoir carburant compl.	Kraftstoffbehälter Kpl.	1	
2	37657	Passacavo	Bumper	Tampon	Gummipuffer	1	
3	37649	Guida trasmissioni	Cable guide	Guide cable	Kabelführung	1	
4	32102	Tappo di carico	plug	Bouchon	Verschluss	1	
5	31060	Guarnizione	Gasket	Joint	Dichtung	1	
6	37661	Rubinetto completo	Gas valve assy	Robinet compl.	Kraftstoff-hahm Kpl.	1	
7	1199	Anello OR	«O» Ring	Joint «O»	O-Ring	1	
8	37626	Squadretta fiss. serbatoio	Plate	Plaque	Platte	2	
9	18048	Antivibrante	Damper bushing	Element antivibrant	Vibrierschtzelement	4	
10	37632	Distanziale	Spacer	Entretoise	Distanzstück	4	
11	37637	Boccola posteriore	Bushing	Douille	Buchse	2	
12	37650	Attacco elastico post.	Rear connection	Attaque	Anschluss	1	
13	37651	Tampone posteriore	Rear rubber buffer	Tampon	Gummimuffer	1	
14	37745	Vite autofilettante	Screw	Vis	Schraube	4	
15	37746	Vite autofilettante	Screw	Vis	Schraube	4	
16	N15548-G22	Rondella piana	Washer	Rondelle	Scheibe	4	
17	33536	Attacco sfiato serbatoio	Connection	Attaque	Anchluss	1	
18	38752	Tubetto sfiato	Hose	Tuyau	Schlauch	1	
19	N15506-G22	Rondella piana	Washer	Rondelle	Scheibe	2	
20	N15538-G22	Rondella elastica	Spring washer	rondelle elastique	Federscheibe	2	
21	N2553-G22	Vite	Screw	Vis	Schraube	2	
22	37949	Adesivo sinistro	Left trim	Decalcomanie G.	Abziehbild L.	1	
23	37948	Adesivo destro	Right trim	ZDecalcomanie D.	Abziehblid R.	1	
24	37954	Decalcomania raccom. uso motociclo	Trim	Decalcomanie	Abziehbild	1	
25	37873	Marchio di fabbrica sinistro	Left «CAGIVA» plate	Plaquette «CAGIVA» G.	Platte «CAGIVA» L.	1	
26	37874	Marchio di fabbrica destro	Left «CAGIVA» plate	Plaquette «CAGIVA» D.	Platte «CAGIVA» R.	1	
27	37850	Vite	Screw	Vis	Schraube	4	
28	18922	Anello elastico	Clamp	Collier	Schelle	1	
29	38810	Condotto benzina	Gas line	Tuyau carburant	Krafstoffleitung	1	
30	38748	Filtro	Filter	Filtre	Filter	1	
31	38504	Decalcomania con raccomandazioni uso motore (U.S.A.)	Trim (U.S.A.)	Decalcomanie (U.S.A.)	Abziehbild R. (U.S.A.)	1	

N° CATALOGO - CATALOG NO. - Nr. CATALOGNE - KATALOG Nr.37737 PAGINA EMESSA Marzo '83 - PAGE IUSSED March '83 - PAGE IMPRIME Mars '83 - SEITE HERAUSGEGEBEN März '83

SCARICO
EXHAUST SYSTEM
TUYAU D'ECHAPPEMENT
AUSPUFFROHR

DRAWING-TAVOLA
TABLE-BILD

20
WMX 250/1

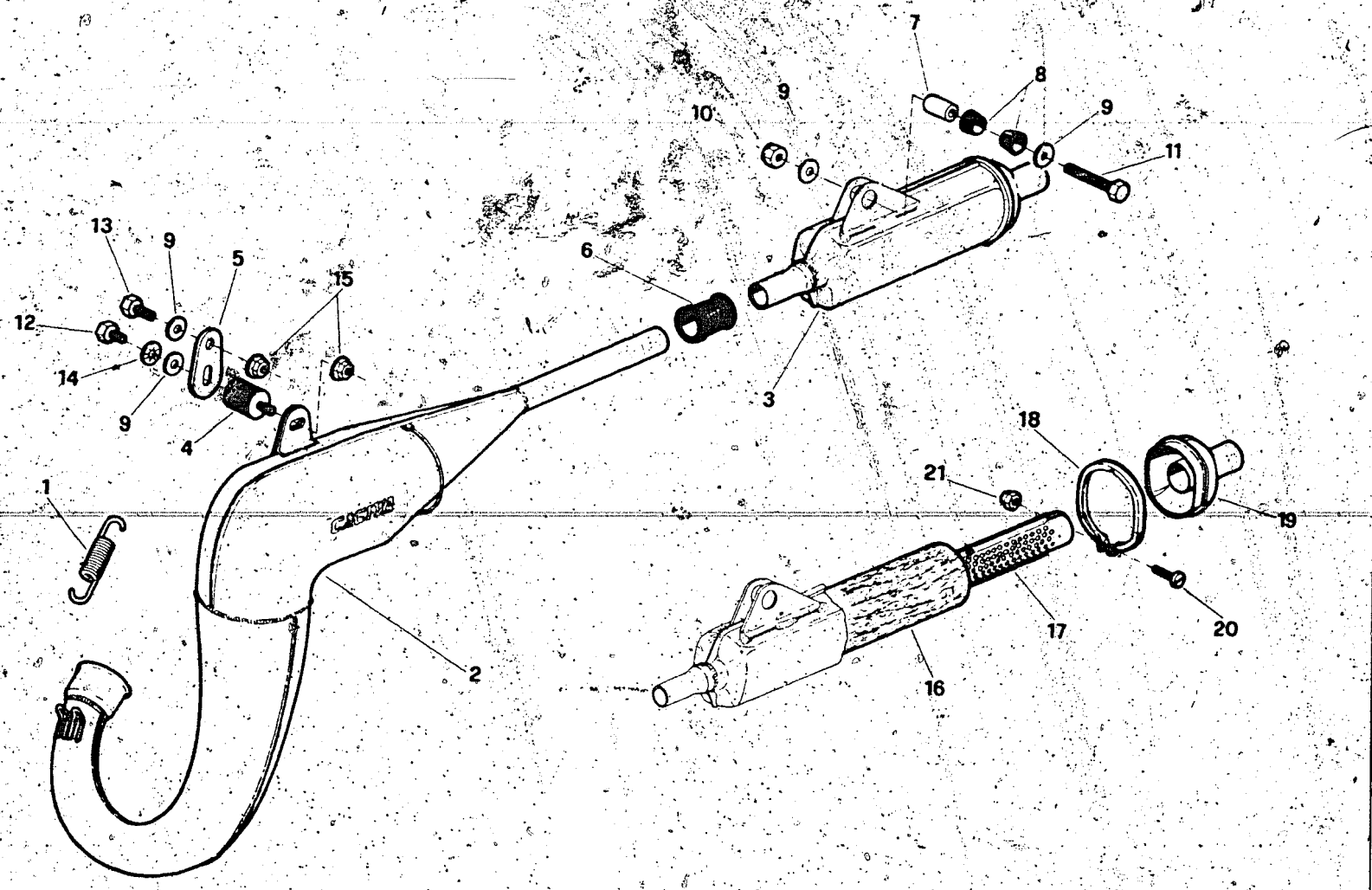

Index No Pos N.	Code N. Nr. Code N. Cod Code Nr.	DENOMINAZIONE	NAME	DESIGNATION	BESHREIBUNG	Q.ty Q.tà Q.te M.ge	Validity Validità Validité Gultig
1	27593	Molla	Spring	Ressort	feder	2	
2	38084	Tubo di scarico	Exhaust pipe	Tuyau d'echappement	Auspuffrohr	1	
3	38085	Silenziatore completo	Silencer assy	Silencieux compl.	Schaldampfer Kpl.	1	
4	37652	Antivibrante	Damper	Element antivibrant	Vibrierschatzelement	1	
5	37627	Piastrina	Plate	Plaquette	Platte	1	
6	37884	Manicotto	Connector	Manchon	Muffe	1	
7	37631	Distanziale	Spacer	Entretoise	Distanzstück	1	
8	27349	Boccola elastica	Rubber bushing	Douille elastique	Buchse	2	
9	N15506-G22	Rondella piana	Washer	Rondelle	Scheibe	4	
10	14668	Dado	Nut	Ecrou	Mutter	1	
11	N1148-G22	Vite	Screw	Vis	Schraube	1	
12	38112	Vite	Screw	Vis	Schraube	1	
13	N1140-G22	Vite	Screw	Vis	Schraube	1	
14	N15538-G22	Rondella elastica	Spring washer	Rondelle elastique	Federscheibe	1	
15	37903	Dado	Nut	Ecrou	Mutter	2	
16	38756	Lana di vetro	Fiberglass	Lain de verte	Glaswolle	1	
17	38757	Tubo forato	Tube	Tuyau	Rohr	1	
18	33677	Fascetta	Clamp	Collier	Schelle	1	
19	38758	Terminale	Cap	Capouchon	Haube	1	
20	N2900-G22	Vite	Screw	Vis	Schraube	1	
21	N15032-G22	Dado	Nut	Ecrou	Mutter	1	

N° CATALOGO - CATALOG No. - Nr. CATALOGNE - KATALOG Nr.37737 PAGINA EMESSA Marzo '83 - PAGE IUSSED March '83 - PAGE IMPRIME Mars '83 - SEITE HERAUSGEGEBEN März '83

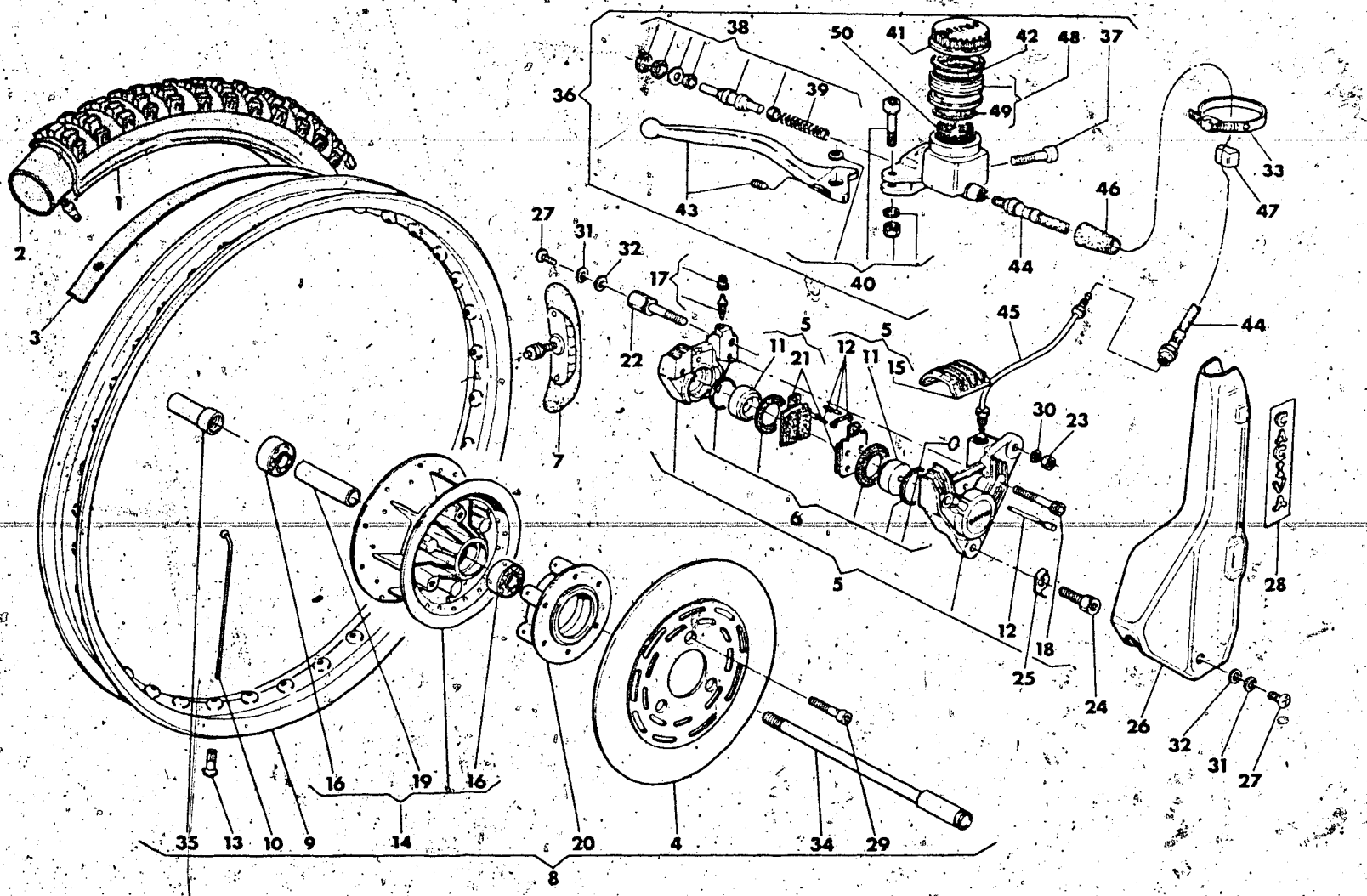

N° CATALOGO - CATALOG No. - Nr. CATALOGNE - KATALOG Nr.37737 PAGINA EMESSA Marzo '83 - PAGE ISSUED March '83 - PAGE IMPRIME Mars '83 - SEITE HERAUSGEGEBEN März '83

Index No. Pos. N.	Code N. Nr. Code N. Cod. Code Nr.	DENOMINAZIONE	NAME	DESIGNATION	BESHREIBUNG	Q.ty Q.tà Q.té M.ge	Validity Validità Validité Gültig
1*	32468	Pneumatico 3.00x21'' MT 25 Pirelli	Tire 3.00×21'' MT 25 Pirelli	Pneu 3.00×21'' MT 25 Pirelli	Reifen 3.00×21'' MT 25 Pirelli	1	
	36239	Pneumatico 3.00x21'' MT 32 Pirelli	Tire 3.00×21'' MT 32 Pirelli	Pneu 3.00×21'' MT 32 Pirelli	Reifen 3.00×21'' MT 32 Pirelli	1	
	27463	Pneumatico 3.00x21'' MT 16 Pirelli	Tire 3.00×21'' MT 16 Pirelli	Pneu 3.00x21'' MT 16 Pirelli	Reifen 3.00×21'' MT 16 Pirelli	1	
2	18648	Camera d'aria	Inner tube	Chambre à air	Gummischlausch	1	
3	13346	Fascia copriraggi	Rim strip	Bande de jantes	Felgenband	1	
4	35606	Disco	Disc	Disque	Scheibe	1	
5	35677	Pinza completa	Caliper	Etrier	Greifen	1	
6	29627	Gruppo revisione guarn.	Seal set	Kit de joint	Dichtungsatz	1	
7	32758	Staffa blocc. pneumatico	Tire blend clamp	Plaque d'arret pneu	Sicherungsplatte	1	
8	37568	Assieme ruota ant. senza pneumatico	Front wheel assy	Roue AV compl.	Vorterrad Kpl.	1	
9	37523	Cerchio WM1/1,6x21''	Rim WM1/1,6×21''	Jante WM1/1,6×21''	Felge WMX1/1,6×21''	1	
10	37527	Raggio	Spoke	Rayon	Speiche	36	
11	29058	Pistoncino	Piston	Piston	Kolben	2	
12	36121	Gruppo rev. perni pastiglie	Pins set	Kit de pivots	Stiftensatz	1	
13	N29004	Nipplo	Nipple	Nipple	Nippel	36	
14	35599	Mozzo anteriore compl.	Hub assy	Mayeu compl.	Radnabe Kpl.	1	
15	29066	Coperchio	Cover	Couvercle	Dekel	1	
16	15658	Cuscinetto	Bearing	Roulement	lager	2	
17	36124	Gruppo revisione spurgo	Screw set	Kit de vis	Schraubensatz	1	
18	36126	Vite	Screw	Vis	Schraube	1	
19	35600	Distanziale	Spacer	Entretoise	Abstandsstück	1	
20	35605	Distanziale esterno	Spacer	Entretoise	Abstandsstück	1	
21	36145	Anello di tenuta	Pads	Patins	Schelag	1	
22	36466	Vite superiore	Screw	Vis	Schraube	1	
23	14668	Dado	Nut	Ecrou	Mutter	1	
24	36263	Vite inferiore	Screw	Vis	Schraube	1	
25	33556	Piastrina sicurezza	Plate	Plaquette	Platte	1	
26	36226	Protezione pinza	Caliper guarde	Protection étirer	Greifenschutz	1	
27	36467	Vite	Screw	Vis	Schraube	2	
28	36468	Decalcomania	Trim	Décalcomanie	Streifen	1	
29	35607	Vite	Screw	Vis	Schraube	3	
30	N15506-G22	Rosetta piana	Washer	Rondelle	Scheibe	1	
31	N15536-G22	Rosetta elastica	Spring washer	Rondelle élastique	Federscheibe	2	
32	N15504-G22	Rondella piana	Washer	Rondelle	Scheibe	2	
33	27521	Fascetta	Clamp	Collier	Schelle	1	
34	35603	Perno ruota	Axle	Axle	Stift	1	
35	35604	Boccola	Busching	Douille	Busche	1	

RUOTA ANTERIORE
FRONT WHEEL
ROUE AVANT
VORDERRAD

DRAWING-TAVOLA
TABLE-BILD

21
WMX 250/1

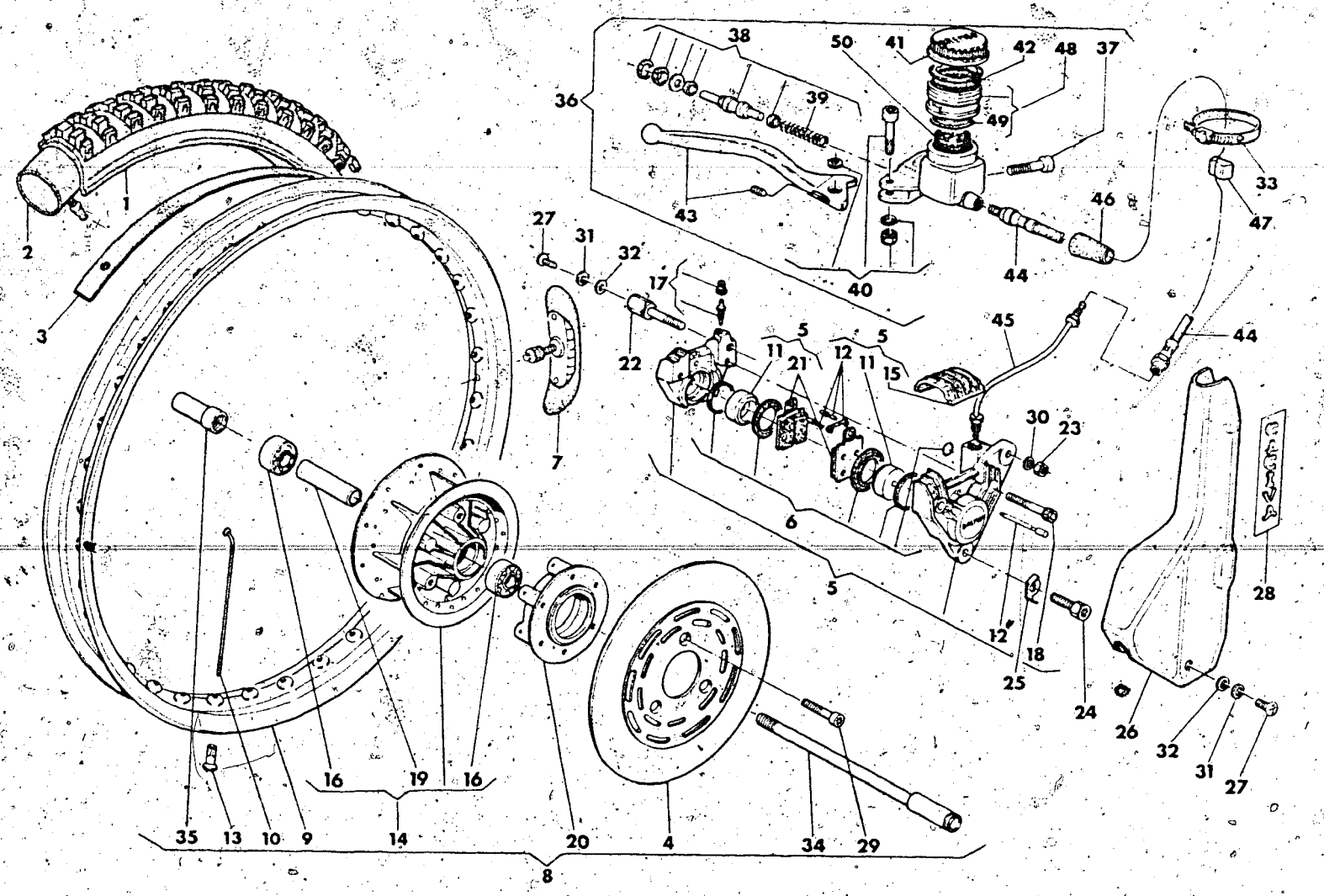

Index No Pos N	Code N. Nr Code N Cod Code Nr	DENOMINAZIONE	NAME	DESIGNATION	BESHREIBUNG	Q ty Q tà Q te M ge	Validity Validità Validité Gultig
36	38447	Ass. pompa	Pump assy	Pompe compl.	Pumpe Kpl.	1	
37	N2509 G22	Vite	Screw	Vis	Schraube	1	
38	36268	Gruppo revisione guarn	Seal set	Kit de joint	Dichtungsatz	1	
39	36269	Molla	Spring	Ressort	Feder	1	
40	38451	Gruppo revisione viti per leva	Screw set for lever	Kit de vis pour levier	Schraubesatz für hebel	1	
41	38455	Tappo	Plug	Bouchon	Verschluss	1	
42	27065	Membrana a soffietto	Rubber boot	Soufflet	Membran	1	
43	38457	Leva comando freno compl.	Lever assy	Levier compl.	Hebel Kpl.	1	
44	37425	Tubo flessibile	Flexible pipe	Tuyau flexible	Biegasmrohr	1	
45	35675	Tubo rigido	Not flexible pipe	Tuyau rigide	Strengrohr	1	
46	35078	Cappuccio	Cap	Capouchon	Kappe	1	
47	36164	Gommino per tubo	Rubber for pipe	Caoutchouc pour tuyau	Gummistück für rohr	1	
48	36277	Serbatoio traspar. compl	Tank assy	Reservoir compl.	Behälter Kpl.	1	
49	36279	Guarnizione torica	Gasket	Joint	Dichtung	1	
50	38456	Spugna antiemulsione	Sponge	Éponge	Schwamm	1	

* In alternativa
* In alternative
* En alternative
* Die Auswahl

N° CATALOGO · CATALOG No · Nr. CATALOGNE · KATALOG Nr. 37737 PAGINA EMESSA Marzo '83 · PAGE IUSSED March '83 · PAGE IMPRIME Mars '83 · SEITE HERAUSGEGEBEN März '83

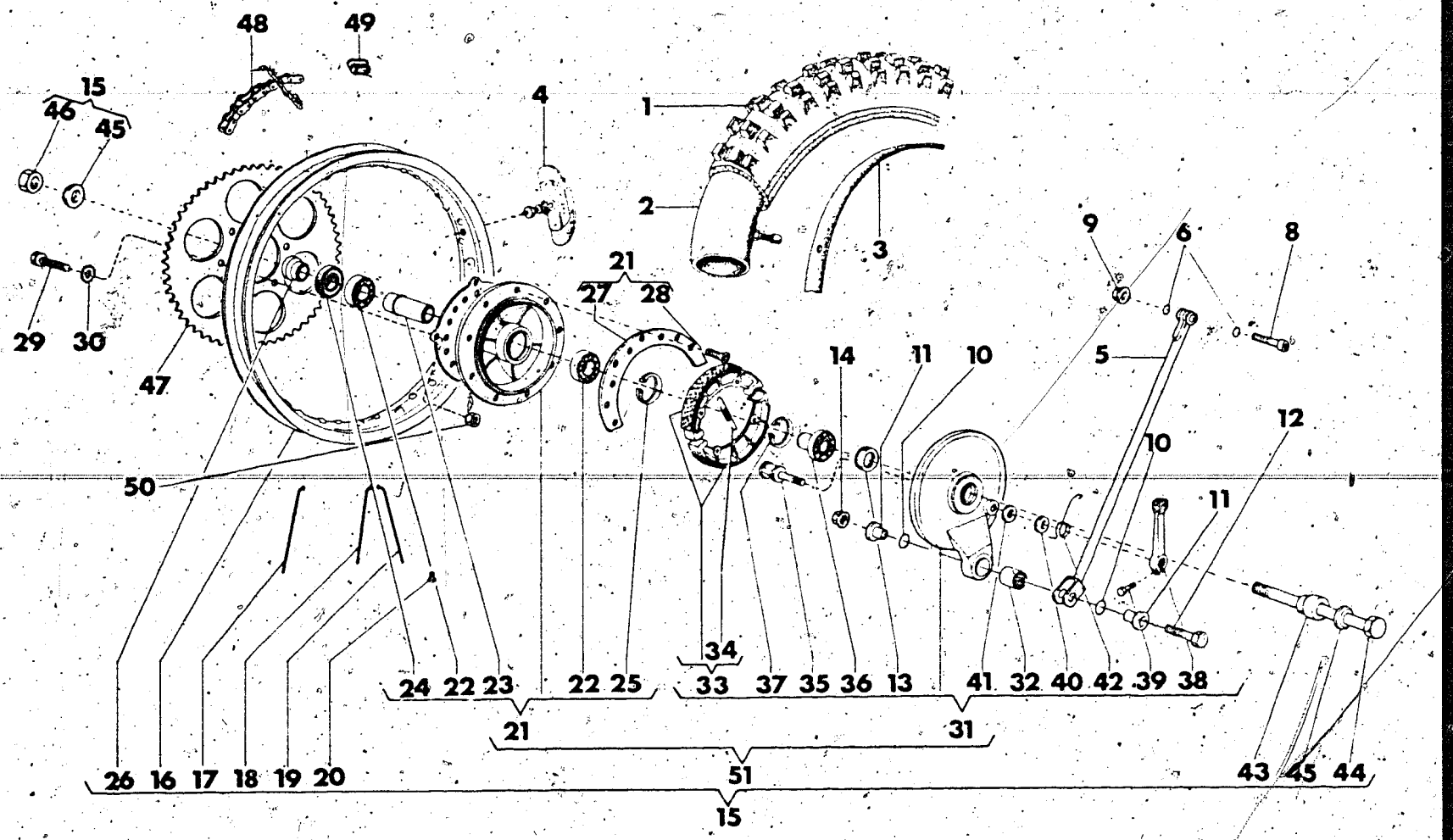

Index No Pos. N.	Code N. Nr. Code N. Cod Code Nr.	DENOMINAZIONE	NAME	DESIGNATION	BESHREIBUNG	Q ty Q tà Q te M ge	Validity Validità Validité Gültig
1*	33609	Pneumatico 4.00x18'' MT 25 Pirelli	Tire 4.00×18'' MT 25 Pirelli	Pneu 4.00×18'' MT 25 Pirelli	Reifen 4.00118'' MT 25 Pirelli	1	
	35453	Pneumatico 4.25x18'' MT 32 Pirelli	Tire 4.25×18'' MT 32 Pirelli	Pneu 4.25×18'' MT 32 Pirelli	Reifen 4.25×18'' MT 32 Pirelli	1	
	32441	Pneumatico 4.00x18'' MT 16 Pirelli	Tire 4.00×18'' MT 16 Pirelli	Pneu 4.00×18'' MT 16 Pirelli	Reifen 4.00×18'' MT 16 Pirelli	1	
2	33607	Camera d'aria	Inner tube	Chambre à air	Gummischlausch	1	
3*	1688	Fascia copriraggi	Rim strip	Bande de jantes	Felgenband	1	
	21611	Fascia copriraggi	Rim strip	Bande de jantes	Felgenband	1	
4	32759	Staffa blocc. pneumatico	Braket	Bride	Befestigungsbugel	2	
5	37544	Tirante	Tie rod	Tirant	Zugstange	1	
6	31271	Anello OR	«O» Ring	Joint «O»	O-Ring	2	
8	N1148-G22	Vite	Screw	Vis	Schraube	1	
9	14868	Dado frenato	Nut	Ecrou	Mutter	2	
10	23114	Anello OR	«O» Ring	Joint «O»	O-Ring	2	
11	32127	Bussola	Bushing	Douille	Buchse	2	
12	N1146-G22	Vite	Screw	Vis	Schraube	1	
13	22961	Anello di tenuta	Seal ring	Bague d'étanchéité	Dichtungsring	1	
14	37903	Dado	Nut	Ecrou	Mutter	1	
15	37569	Assieme ruota posteriore senza corona e pneumatico	Rear wheel assy without sprocket and tire	Roue AR compl. sans couronne et pneu	Hinterrad Kpl. ohne kranz und reifen	1	
16	33316	Cerchio WM2/1.85x18''	Rim WM2/1.85×18''	Jante WM2/1.85×18''	Felge WM2/1.85×18''	1	
17	34574	Raggio lato corona	Spoke	Rayon	Speiche	18	
18	34576	Raggio lato freno interno	Spoke	Rayon	Speiche	9	
19	34575	Raggio lato esterno	Spoke	Rayon	Speiche	9	
20	N29005	Nipplo	Nipple	Nipple	Nippel	36	
21	32835	Assieme mozzo	Rear hub assy	Moyeu compl.	Radnabe Kpl.	1	
22	21903	Cuscinetto	Bearing	Roulement	Lager	2	
23	32837	Distanziale interno	Spacer	Entretoise	Abstandsstuck	1	
24	22963	Anello di tenuta	Seal ring	Bague d'étanchéité	Dichtungsring	1	
25	N21269-G2	Anello Seeger	Circlip	Bague d'arret	Federring	1	
26	34711	Distanziale esterno	Spacer	Entretoise	Abstandsstuck	1	
27	32838	Flangia portaraggi	Flange	Flasque	Flansch	1	
28	32839	Vite	Screw	Vis	Schraube	9	
29	N1144-G22	Vite	Screw	Vis	Schraube	6	
30	N15638-G22	Rosetta elastica	Spring washer	Rondelle elastique	Federscheibe	6	
31	32841	Assieme coperchio portaceppi	Side plate assy	Couvercle compl.	Deckel Kpl.	1	
32*	32223	Boccola a rullini	Needle bearing	Roulement a aiguilles	Nadelkafig	1	
	32224	Boccola a rullini	Needle bearing	Roulement a aiguilles	Nadelkafig	1	
33	32843	Ceppi freno completi	Brake shoe assy	Sabots de frein compl.	Bremsbacke Kpl.	1	

N° CATALOGO - CATALOG No. - Nr. CATALOGNE - KATALOG Nr.37737 - PAGINA EMESSA Marzo '83 - PAGE IUSSED March '83 - PAGE IMPRIME Mars '83 - SEITE HERAUSGEGEBEN Marz '83

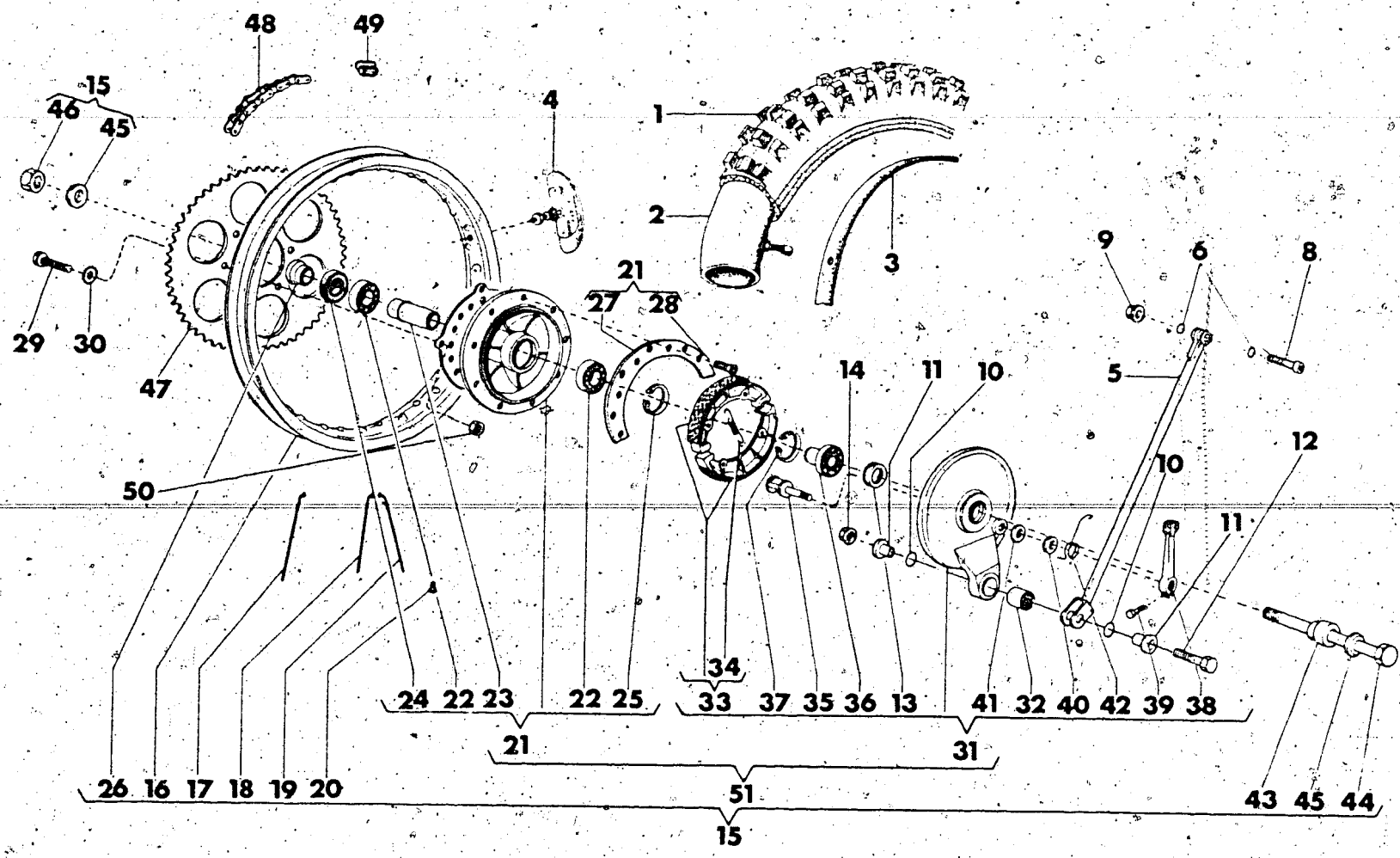

Index No Pos. N	Code N Nr Code N Cod. Code Nr.	DENOMINAZIONE	NAME	DESIGNATION	BESHREIBUNG	Q ty Q tà Q te. M ge	Validity Validità Validité Gültig
34	32845	Molla	Spring	Ressort	Feder	2	
35	32846	Camma	Cam	Came	Nocken	1	
36	32847	Cuscinetto con distanziale	Bearing	Roulement	Lager	1	
37	N21270-G2	Anello Seeger	Circlip	Bague d'arret	Federring	1	
38	32848	Leva com. portaceppi	Lever	Levier	Steuerhebel	1	
39	N1083-G22	Vite	Screw	Vis	Schraube	1	
40	31457	Guarnizione	Gasket	Joint	Dichtung	1	
41	7380	Rosetta	Washer	Rondelle	Scheibe	1	
42	32849	Molla	Spring	Ressort	Feder	1	
43	32850	Distanziale	Spacer	Entretoise	Abstandsstuck	1	
44	32024	Perno ruota	Pin	Pivot	Stift	1	
45	31492	Rosetta	Washer	Rondelle	Scheibe	2	
46	N15055-G22	Dado	Nut	Ecrou	Mutter	1	
47	33398	Corona z = 48 (di serie)	Sprocket z = 48 (standard)	Couronne z = 48 (en serie)	Kranz z = 48 (in serie)	1	
	33396	Corona z = 46	Sproket z = 46	Couronne z = 46	Kranz z = 46	1	
	33400	Corona z = 50	Sproket z = 50	Couronne z = 50	Kranz z = 50	1	
48	37337	Catena REGINA 5/8''x6,5 Tipo 135 R	Chain REGINA 5/8''x6,5 135 R	Chaine REGINA 5/8''x6.5 135 R	Katte REGINA 5/8''x6,5 135 K	1	
49	37439	Giunto	Master link	Accouplement	Kupplung	1	
50	N15035-G22	Dado	Nut	Ecrou	Mutter	6	
51	38750	Mozzo ruota compl. di coperchio portaceppi	Hub assy with side plate	Moyeau compl. avec couvercle	Radnabe und Deckel Kpl.	1	

*: In alternativa
*: In alternative
*: En alternative
*: Die Auswahl

N° CATALOGO - CATALOG No. - Nr. CATALOGNE - KATALOG Nr. 37737 PAGINA EMESSA Marzo '83 - PAGE IUSSED March '83 - PAGE IUSSED März '83 - PAGE IMPRIME Mars '83 - SEITE HERAUSGEGEBEN März '83

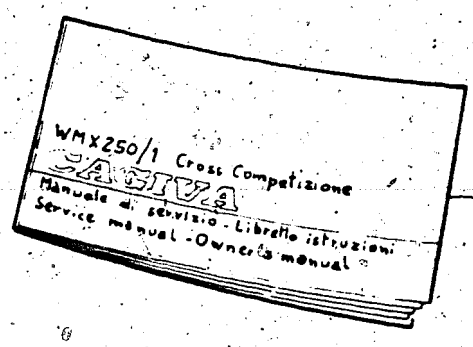

3

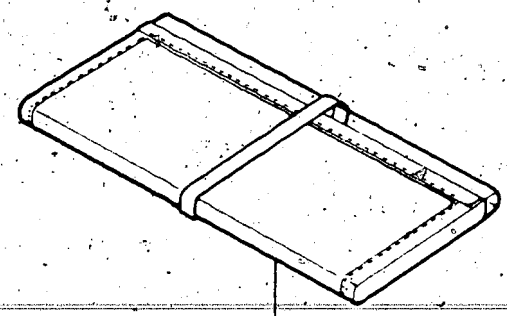

1

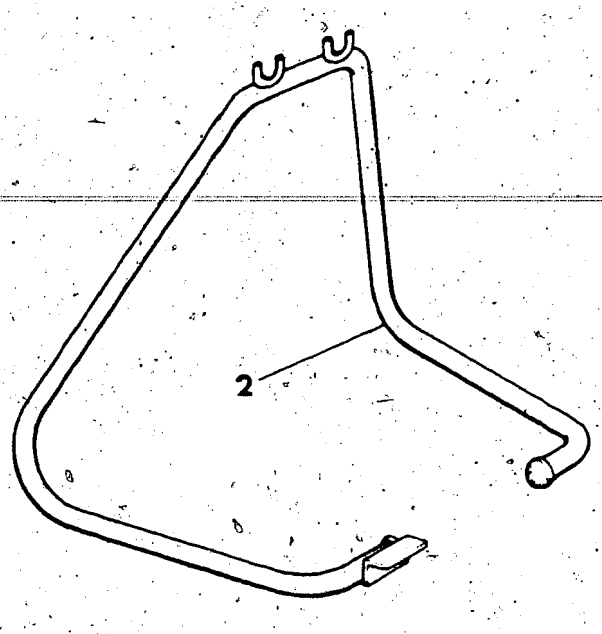

2

N° CATALOGO · CATALOG No. · Nr. CATALOGNE · KATALOG Nr.37737 · PAGINA EMESSA Marzo '83 · PAGE ISSUED March '83 · PAGE IMPRIME Mars '83 · SEITE HERAUSGEGEBEN März '83

Index No Pos N.	Code N Nr. Code N. Cod Code Nr.	DENOMINAZIONE	NAME	DESIGNATION	BESHREIBUNG	Q ty Q tà Q te M ge	Validity Validità Validité Gultig
1	30863	Borsa attrezzi completa	Tool case assy	Trousse à utils compl.	Wekzeugtasche	1	
2	37717	Cavalletto	Stand	Beguille	Kippstander	1	
3	37568	Manuale per l'uso e la manutenzione	Handbook	Emploi d'entretien	Handbuch	1	

INDEX

INDICE - INDEX - INDEX - INHALTSVERZEICHNIS

Tavola - Drawing
Table - Bild

1 Attrezzi di assistenza - Service Tools - Outils d'assistance - Hilfsausrüstung.
2 Testa-cilindro-pistone-manovellismo - Cylinder head, cylinder, piston, crankshaft - Culasse, cylindre, piston vilebrequin - Zylinderkopf, zylinder, Kolben, Kurberwelle.
3 Raffreddamento - Cooling - Refroudissement - Wasserkühlung.
4 Basamento - Crankcase - Carter - Gehäuse.
5 Coperchi basamento - Crankcase covers - Couvercles carter - Gehäusedeckel
6 Avviamento - Kick starter - Démarrage - Anlasser.
7 Trasmissione primaria-Frizione - Primary drive, Clutch - Transmission primarie, Embrayage -Erster antrieb, Kupplung.
8 Cambio velocità - Transmission - Boîte de vitesse - Wechselgetriebe
9 Comando cambio - Shifter - Commande de vitesse - Gangschaltung
10 Parte elettrica - Ignition system - Parties électriques - Elektrische teile
11 Carburatore - Carburetor - Carburator - Vergaser
12 Aspirazione e filtro aria - Air box and filter - Aspiration et filtre - Ansaugen und filter
13 Telaio - Frame assembly - Châssis - Rahmen
14 Sospensione anteriore - Front fork assembly - Suspension AV - Teleskopgabel
15 Forcellone e sospensione posteriore - Swing arm and rear suspension - Fourche, suspension AR - Gabel, Hint. Aufhängung
16 Manubrio e comandi - Handlebar and controls - Guidon et commandes - Lenker und Steuerorgane
17 Comando freno posteriore - Rear brake control - Commande frein AR - Hint Bremse
18 Carenature, parafanghi, sella - Fenders, chain guard, seat - Carenature, garde-boues, siege - Verkleidung, Kotflügel und sattel
19 Serbatoio carburante - Gas tank - Reservoir carburant - Kroftstoffbehälter
20 Scarico - Exhaust system - Tuyau d'échappement - Auspuffrohr
21 Ruota anteriore - Front wheel - Roue AV - Vorterrad
22 Ruota posteriore - Rear wheel - Roue AR - Hinterrad
23 Attrezzi - Tools - Outils - Ausrüstungsteile

INFORMAZIONI GENERALI

Questo catalogo è stato preparato per richiedere con esattezza le parti di RICAMBIO del motociclo **WMX 250/1.**
Nelle ordinazioni indicare sempre e solamente:
1) il numero dei particolari seguito dalla descrizione;
2) il colore per i pezzi verniciati o comunque colorati;;
3) il numero d'identificazione (matricola) del motociclo.
Le indicazioni di destra e sinistra si riferiscono ai due lati della macchina rispetto al guidatore seduto in sella.

GENERAL INFORMATION

This catalog has been prepared for your convenience when ORDERING PARTS for **WMX 250/1.**
The following instructions should be followed very carefully when ordering parts:
1) Indicate part number and description;
2) Indicate colour for painted parts;
3) Indicate V.I.N. number.
Right side and left side indicated in this catalog are referred to rider seating on motorcycle.

INFORMATIONS GENERALES

Ce catalogue a été préparé pour faciliter le client dans sa commande de pièces de RECHANGE pour les motocyclettes **WMX 250/1.**
Pour toute commande, indiquer toujours et soulements:
1) le numéro de la piece suivi de sa description;
2) la couleur des pièces peintes;
3) le numéro d'identification (matricule) de la motocyclette.
Les indications del droite e gauche se rapportent aux deux côtes de la motocyclette par rapport au conducteur assis sur la selle.

ALLGEMEINE INFORMATIONEN

Dieser Katalog wurde vorbereitet um die Möglichkeit zu geben, dass die ERSATZTEILE mit höchster Genauigkeit angefordet werdwn Können und zwar für das Motorrad **WMX 250/1.**
1) den Auftägen ist immer und nur folgendes anzugeben;
2) die Farbe für die lakierten Teile;
3) die Herstellungsnummer des Motorrades.
Die Angaben für rechts und links beziehen sich auf die beiden Seiten des Motorrades und zwar so gesehen, wie es der Fahrer sieht, wenn er im Sattel sitzt.

USA: STATI UNITI

Dati indicativi soggetti a modifiche senza impegno di preavviso.
All data are subject to modification without prior notice.
Données indicatif sujet au modifications sans obligation de préavis.
Änderungen vorbehalte.

N.B. Il numero di matricola iniziale del motociclo WMX 250/1 è 9H.
Initial part number of the motorcycle WMX 250/1 is 9H
Le primiere numéro de matricule de la motocyclette WMX 250/1 est 9H.
Die nummer der anfangsmatrikel vom motorrad WMX 250/1 ist 9H

Emesso: MARZO 1983
Iussed: MARCH 1983
Imprimé: MARS 1983
Herausgegeben: MÄRZ 1983

INDICE NUMERICO PROGRESSIVO / NUMERICAL INDEX / INDEX NUMERIQUE / NUMMERNVERZEICHNIS

DISEGNO DRAWING DESSIN ZEICHNUNG	PAGINA PAGE PAGE SEITE	DISEGNO DRAWING DESSIN ZEICHNUNG	PAGINA PAGE PAGE SEITE	DISEGNO DRAWING DESSIN ZEICHNUG	PAGINA PAGE PAGE SEITE
1049/6	13	19789	12	27521	5-27
1059	9	19965	6	27589	7
1199	23-25	20474	9	27593	26
1688	29	20682	5	27910/4	15
2709	14	21254	8	27912/50	15
3170	10	21375	13	27960	8
4103	15	21611	29	28713	17
4104	15	21811	14	28929	20
4551/10	9	21903	29	28960/03	6
4553/60	9	21929	5	29042	15
4646	18	22373	11	29058	27
5761/58	15	22375	9	29066	27
6513	23	22466	15	29074	5
6725/3	7	22551	9	29089	10
6925	23	22613	6	29116	18
7380	30	22946	8	29117	18
7719	7	22961	29	29452/258	15
7989/3	11	22963	29	29627	27
7989/5	11	23108	6-8	29861	13
7989/8	11	23114	29	29862	13
7989/10	11	23158	14	29912	17
8146	7	23736	11	30343	22
9671	20	23979	15	30344	22
10904/10	9	23981	15	30728	7
11524	7	23983	15	30793	11
11794/3	5	23985	15	30794	15
11794/4	5	23990	15	30820	10
11794/5	5	24319	7	30854	6
11794/6	5	24840	13	30863	31
12029	15	24841/2	13	30967	7
12030	15	24841/3	13	31060	25
12032/70	15	24849	13	31271	29
12033	15	24856	13	31381	10
12034	15	24857	13	31388	8
12041/182	15	24858	13	31457	30
12041/188	15	24905	9	31485	10
12041/185	15	24947	7	31492	30
12045	15	24983	10	31661	6
12046	15	24984	10	31669	11
12048	15	25044	10	31672	11
12451	15	25082	13	31679	11
12723	23	25138	11	31695	9
13346	27	25254	14	31679	11
13825	20	26134	13	31696	9
14668	17-26-27-29	26176	11	31696	9
14868	24	26322/05	17	31698	6
15658	27	26884	6-20	31717	7
15992	13	27065	28	31735	10
18048	6-16-25	27103	13	31739	10
18648	27	27142	17	31743	11
18922	25	27143	17	31748	7
19345	23	27158	13	31752	8
19563	14	27268	14	31753	6
19620	7	27349	26	31754	6
19627	10	27463	27	31755	6

INDICE NUMERICO PROGRESSIVO / NUMERICAL INDEX / INDEX NUMERIQUE / NUMMERNVERZEICHNIS

DISEGNO DRAWING DESSIN ZEICHNUNG	PAGINA PAGE PAGE SEITE	DISEGNO DRAWING DESSIN ZEICHNUNG	PAGINA PAGE PAGE SEITE	DISEGNO DRAWING DESSIN ZEICHNUNG	PAGINA PAGE PAGE SEITE
31761	9	32837	29	34128/14	15
31762	9	32838	29	34160	8
31763	9	32839	29	34168	4
31764	9	32841	29	34358	4
31765	9	32843	29	34574	29
31768	11	32845	30	34575	29
31771	11	32846	30	34576	29
31772	11	32847	30	34711	29
31773	11	32848	30	34968	10
31774	13	32849	30	35045	8
31776	13	32850	30	35049	7
31777	13	32853	15	35078	28
31795	9	32854	15	35095	20
31813	10	32855	15	35100	7
31814	10	32859	15	35104	6
31817	8	32860	15	35106	10
31819	8	32861	15	35109	10
31827	4	32867	15	35119	13
31830	10	33014	13	35123	11
31914	4	33047	3	35128	4
31970	4	33048	3	35168	4
32022	20	33054	3	35170	4
32024	30	33055	3	35171	4
32065	20	33110	18	35172/5	4
32070/3	11	33143	7	35172/6	4
32070/8	11	33153	6	35172/8	4
32070/10	11	33154	5	35172/9	4
32070/12	11	33170	11	35173	4
32071	20	33171	11	35187	7
32102	25	33175	11	35307	14
32106/105	17	33208	20	35407	5
32106/11	17	33280	21	35408	4
32127	29	33303	12	35453	29
32157	18	33311	7	35488	12
32164	23	33312	7	35599	27
32175	8	33313	7	35600	27
32203	9	33316	29	35603	27
32204	9	33324	9	35604	27
32205	9	33325	9	35605	27
32213	14	33396	30	35606	27
32214	14	33398	30	35607	27
32217	14	33400	30	35675	28
32223	29	33424	11	35677	27
32224	24	33425	11	36121	27
32354	23	33427	11	36124	27
32389	7	33470	20	36126	27
32390	8	33536	25	36138	4
32441	29	33556	27	36145	27
32468	27	33607	29	36164	28
32485	7	33609	29	36167	18
32531	16	33677	26	36226	27
32637	23	33727	10	36229	10
32758	27	33781	10	36239	27
32759	29	33895	5	36263	27
32835	29	34035	13	36268	28

INDICE NUMERICO PROGRESSIVO / NUMERICAL INDEX / INDEX NUMERIQUE / NUMMERNVERZEICHNIS

DISEGNO DRAWING DESSIN ZEICHNUNG	PAGINA PAGE PAGE SEITE	DISEGNO DRAWING DESSIN ZEICHNUNG	PAGINA PAGE PAGE SEITE	DISEGNO DRAWING DESSIN ZEICHNUG	PAGINA PAGE PAGE
36269	29	37314	22	37633	
36277	28	37316	22	37634	
36279	28	37336	20	37635	20
36294	15	37337	30	37636	6-24
36357	7	37339	20	37637	25
36379	9	37340	20	37644	23
36423	5	37347	22	37645	29
36440	7	37377/1	4	37646	20
36441	11	37377/2	4	37647	20
36466	27	37377/3	4	37648	20
36467	27	37377/4	4	37649	25
36468	27	37425	28	37650	25
36500	15	37439	30	37651	25
36653	8	37454	17	37652	26
36820	11	37455	17	37653	17
36821	11	37456	17	37656	6-24
36822	11	37457	17	37657	25
36823	11	37458	17	37659	17
36838	14	37465	22	37661	25
36884	8	37482	24	37717	31
36936	18	37484	24	37745	21-25
36937	18	37487	24	37746	25-16
36938	18	37490	24	37780	24
36939	18	37492	6	37781	20
36941	18	37493	6	37782	20
36942	18	37494	24	37783	20
36954	18	37496	25	37784	20
36959	18	37497	16	37785	20
36960	18	37502	16	37786	20
36961	19	37504	24	37787	20
36962	19	37506	24	37805	16
36970	19	37508	24	37841	22
36971	19	37510	22	37850	25
36972	19	37511	22	37862	16
36973	19	37523	27	37873	25
36974	18	37527	27	37874	25
36988	4	37544	29	37884	26
36995	4	37554	20	37896	14
37023	5	37568	27-31	37901	21-24-14-17
37077	11	37569	29	37903	26-17-29
37078	4	37570	17	37906	16
37168	12	37571	17	37947	16
37196	4	37618	17	37948	25
37198	7	37619	17	37949	25
37203	7	37620	17	37952	6
37247	5	37622	16	37953	6
37251	5	37623	17	37954	25
37255	12	37624	20	37955	6
37256	11	37625	20	37957	6
37263	21	37626	25	38081	24
37267	13	37627	26	38084	26
37268	23	37629	6	38085	26
37270	20	37630	6	38086	17
37271	20	37631	26	38110/3	12
37312	22	37632	6-16-25	38110/8	12

INDICE NUMERICO PROGRESSIVO / NUMERICAL INDEX / INDEX NUMERIQUE / NUMMERNVERZEICHNIS

DISEGNO DRAWING DESSIN ZEICHNUNG	PAGINA PAGE PAGE SEITE
38110/9	12
38110/10	12
38110/11	12
38112	17-26
38115	21
38136	21
38213	3
38233	14
38234	14
38264	17
38447	28
38451	28
38455	28
38456	28
38457	28
38462	18
38464	18
38467	18
38468	18
38469	18
38470	18
38471	18
38472	18
38474	18
38475	18
38476	18
38478	18
38479	19
38482	19
38483	19
38484	19
38485	19
38486	19
38487	18
38488	18
38489	18
38492	18
38501	18
38502	18
38504	25
38656	14
38745	6
38747	20
38748	25
38750	30
38751	6
38752	25
38756	26
38757	26
38758	26
38762	21
38763	21
38764	21
38765	21
38766	21
38767	21
38768	21
38769	21
38797	22
38798	22
38799	22
38800	22
38801	22
38802	22
38803	22
38804	22
38805	22
38806	22
38810	25
38986	6
39031	24
39032	8
39080	20
39139	6
39140	6
39144	21
39145	20
39146	20
39187	17
39188	17
N1077-G22	7
N1079-G22	21-23
N1081-G22	6-9-10-13
	14-23
N1083-G22	14-30
N1087-G22	21
N1089-G22	21
N1091-G22	17-21
N1140-G22	26
N1142-G22	9
N1144-G22	29
N1146-G22	29
N1148-G22	26-29
N1150-G22	17
N1162-G22	17
N1537-G22	7
N2482-G22	12
N2487-G22	22
N2509-G22	4-28
N2510-G22	6-8
N2512-G22	8
N2515-G22	7
N2519-G22	7
N2523-G22	6
N2553-G22	6-25
N2555-G22	14
N2556-G19	18
N2558-G19	18
N2559-G19	18
N2560-G22	17
N2562-G22	17
N2568-G22	17
N2900-G22	26
N3834-G22	13
N4103-G19	22
N7335-G22	5-8
N15008-G22	4
N15032-G22	26
N15033-G22	23
N15035-G22	30
N15055-G22	30
N15064-G22	17-20
N15066-G0	8
N15095-G22	4
N15197-G22	18
N15213-G22	20
N15503-G22	12
N15504-G22	4-14-17
	21-23-27
N15506-G22	6-17-25
	26-27
N15507-G22	20
N15533-G22	5
N15535-G22	12
N15536-G22	6-24-27
N15538-G22	6-17-25
	26
N15541-G22	20
N15548-G22	21-25-16
N15549-G22	6-16-24
N15580	8
N15587	8
N15599-G22	8
N15638-G22	29
N15767-G21	14
N15771-G22	20
N20067-G22	23
N21007	10-14
N21203-G22	13
N21204-G0	9
N21206-G0	9
N21213-G22	23
N21261-G0	8
N21269-G2	29
N21270-G2	30
N21272-G0	7
N21312-G0	23
N21507	9
N21546	11
N29004	27
N29005	29